MANUAL DEL PROPIETARIO

MOTOMORINI®

Rev. 03 | Ed. 03 | 05/2026
Cód. X5344041

X-CAPE 1200

VEHÍCULO DISEÑADO EN ITALIA, FABRICADO Y MONTADO EN CHINA

Importante:

Para tu seguridad y para garantizar que siempre dispongas de la información técnica y de mantenimiento más actualizada, te invitamos a descargar la última versión del Manual de Uso y Mantenimiento escaneando el código QR o visitando la correspondiente sección en nuestro sitio web:

https://motomorini.eu/documents-and-reviews/

Estimado cliente:

- *Lo felicitamos por su excelente elección.*
- *Su nueva motocicleta es el resultado de las pruebas más estrictas y, en este sector, es una visión a la vanguardia de la tecnología.*
- *El funcionamiento duradero y sin fallos de la motocicleta depende del uso al que está sujeta y del mantenimiento apropiado. Por este motivo, le recomendamos encarecidamente atenerse a la información presente en este manual, leerla atentamente y consultarla ante la mínima duda. Si presta su motocicleta a un amigo (lo cual desaconsejamos taxativamente), debe asegurarse que haya leído los apartados relativos a la seguridad en la conducción y al uso de la motocicleta.*
- *En caso de necesitar revisiones, mantenimientos extraordinarios, piezas de repuesto y accesorios, contactar, siempre y exclusivamente, los Centros de Asistencia autorizados de Moto Morini.*
- *Este manual debe guardarse durante toda la vida útil de la motocicleta y en caso de transferencia de la propiedad deberá entregarse al nuevo dueño.*
- *Toda la información presente en este manual está actualizada a la fecha de impresión.*
- *Moto Morini se reserva el derecho de realizar todos los cambios requeridos para el desarrollo y la evolución de sus motocicletas sin obligación de preaviso.*

Respetar siempre las leyes de tránsito, conducir con cuidado y... ¡Buen viaje!

Documentación que acompaña la motocicleta

- Manual de uso
  (Incluye el libro de la garantía).

Datos de identificación de la motocicleta

A = VIN HL4P…
B = Etiqueta de homologación

NOTA

La falsificación de los datos de identificación está sancionada por la ley. No quitar la etiqueta (B) que incluye los datos de homologación.

Documentación que acompaña la motocicleta 2
Datos de identificación de la motocicleta 2
Notas de Consulta 7
Símbolos 7
Reglas básicas 8
Vestimenta 12
Conducir con un pasajero 12
Accesorios 13
Carga (Equipaje) 14
Características técnicas 15
Motor 15
Sistema de sincronización 15
Sistema de inyección 15
Sistema de escape 15
Juego de válvulas 16
Lubricación 16
Sistema de refrigeración 16
Transmisión 17
Homologación 18
Medidas generales 19
Sistema Eléctrico 20
Fluidos/Lubricantes 20
Información General 21
Disposición componentes principales (delantero) 21
(Costado Delantero Izquierdo) 22
(Costado derecho) 23
Equipamiento suministrado 24
Llaves 25
Interruptor de encendido 26
Tapón depósito de combustible 27
Asiento del pasajero 28
Remoción del asiento del pasajero 28
Montaje del asiento del pasajero 28
Asiento principal 29
Desmontaje del asiento del piloto 29
Montaje del asiento del piloto 29
Salpicadero 30
Luz indicadora (función específica) 31
TCS (Traction Control System) 34
Pantalla de conducción 35
Leyenda, otras advertencias 38
Bluetooth 38
Advertencia de mantenimiento 38
Aviso presión neumáticos 38
Autonomía residual (rango) 38
Información básica del menú vertical 39
Bluetooth 40
Conexión del teléfono móvil mediante Bluetooth 40
Conexión de unos auriculares Bluetooth o de un casco Bluetooth 41

Eliminar un dispositivo Bluetooth 42
Música 43
Teléfono 45
Conexión del navegador 47
Calefacción del asiento del pasajero 48
Información del vehículo 49
Leyenda de la información del vehículo 50
Autoaprendizaje de la presión de los neumáticos 52
Conexión de la aplicación MOTOMORINI a la moto ...54
Trip 1 y Trip 2 (km o mi parciales) 56
Modo de conducción, cinco modos: ALL TERRAIN, OFF-ROAD, ROAD, SPORT y WET 59
Modo de conducción preferido 62
BLIND SPOT RADAR - BSR (monitorización del ángulo muerto) 63
DRL automáticas (luces diurnas) 63
SETTING (configuración) 64
VIEW (Tipo de visualización) 64
BRIGHTNESS (Brillo): 65
SYSTEM (configuración del sistema) 66
Software..... 66
Language (idioma)..... 66
Units (unidad de medida)..... 67
Time (hora) 67
Conmutador izquierdo 68
Interruptor derecho 71
Palanca de embrague 72
Ajuste de la distancia 72
Palanca freno delantero 73
Ajuste de la distancia 73
Horquilla delantera 74
Compresión del amortiguador (regulación (E) - horquilla derecha) 75
Expansión del amortiguador (regulación (E) - horquilla izquierda) 75
Amortiguador trasero 76
Ajuste expansión 77
Ajuste de la compresión 78
Palanca cambio de marcha 79
Encendido 79
Cambio de marcha: 79
Ajuste de posición 80
Pedal de freno trasero 81
Regular la posición del pedal del freno trasero 81
Caballete Lateral 82
Neumáticos 83
Depósito de combustible 85
Recarga de combustible 85
Condiciones de uso 86
Rodaje (1000 km) 87
Puntos a controlar antes del uso 88

Habilidades de conducción 89
Precauciones de seguridad en el primer uso de la motocicleta 90
Información antes de arrancar.....90
Arranque del motor 91
Arranque del motor 92
Aceleración 94
Desaceleración y Frenado 95
Parada del vehículo 95
Aparcamiento de la motocicleta 97
Funciones del radar 98
Limpieza general 100
Aparcamiento por tiempo prolongado 102

Mantenimiento 103

Mantenimiento diario 108

Aceite del motor 109
Líquido de frenos 111
Comprobar el nivel del líquido de frenos 112
Comprobar el nivel del líquido del mando del embrague 113
Pastillas de freno 115

Controlar el desgaste.....115

Cadena de transmisión 116

Componentes eléctricos 117

Fusibles 117
Batería 119
Mantenimiento de la batería 119
Extraer la batería 120
Reinstalar la batería 121
Comprobación del líquido refrigerante 122
Faros delanteros 123

Gestión de cámaras 124

Video 125

Señal de giro 126
Luz de la matrícula 126
Luz trasera 126

PÁGINA DEJADA EN BLANCO INTENCIONALMENTE

Notas de Consulta

Símbolos

- Símbolos que señalan situaciones que requieren la máxima atención, aviso práctico o información que se utiliza para asegurar una lectura práctica y veloz.
- Dichos símbolos pueden localizarse cerca del texto (de modo que se refieren solo a ese texto) cerca de una foto (relativa al sujeto de la foto en ese texto) o en la parte de arriba de la página (referido a todos los tópicos tratados en esa página).

NOTA

Prestar atención al significado de los símbolos, su objetivo es evitar la repetición de conceptos técnicos o avisos de seguridad.

NOTA

Algunas fotos pueden ser diferentes de la motocicleta que está usando.

SÍMBOLO	DESCRIPCIÓN
	¡ADVERTENCIA!
	Situaciones peligrosas que causan lesiones corporales graves e incluso la muerte.
	IMPORTANTE
	Posibilidad de averiar la motocicleta o partes de la misma.
	NOTA
	Punto especialmente importante.
	INTERVENCIONES
	Intervenciones correspondientes al Centro de Asistencia Autorizado.
	OPERACIONES
	Operaciones a realizar con el motor apagado.

Reglas básicas

- Es necesario respetar todos los requisitos legales establecidos para conducir la motocicleta: edad mínima, aptitud psico-física, etc., además de contar con la documentación específica de cada país: licencia de conducir, registro, impuesto de circulación, seguro, número de matrícula, etc.
- Buenas condiciones psico-físicas son esenciales para la seguridad durante la conducción de la motocicleta. Las drogas, el abuso de alcohol, psicofármacos, etc., sumado al cansancio físico y el sueño pueden causar situaciones muy peligrosas.
- Se recomienda el uso de un casco que cumpla con la reglamentación presente en el país de referencia.
- Se recomienda el uso de todos los dispositivos de protección, chaqueta reforzada, botas y guantes.
- Se recomienda familiarizarse con la motocicleta conduciendo al comienzo en zonas de menor tráfico.
- Un buen porcentaje de los accidentes de motocicletas es causado por la inexperiencia del conductor.
- Nunca prestar la motocicleta a principiantes o a conductores inexpertos.
- Conducir en posición sentada, con ambas manos firmemente colocadas en el manubrio y los pies correctamente apoyados en los reposapiés. Evitar pararse y estirar las piernas mientras se conduce. En caso de entumecimiento de las extremidades durante largos recorridos, no dude en detenerse en las zonas de descanso específicas para realizar algunos ejercicios que restablezcan el flujo sanguíneo y el tono muscular. Nunca conducir con cansancio físico o somnolencia.
- Respetar rigurosamente las señales y la normativa local/nacional.
- Mantener la distancia de seguridad de los otros vehículos cuando se conduce en camino recto.
- Siempre conducir con la luz de cruce encendida, incluso durante el día.

- Evitar los movimientos bruscos y potencialmente peligrosos.
- Adapte su estilo de conducción a la superficie de la carretera.
- Adapte su estilo de conducción a la carga adicional que lleve en la motocicleta, especialmente si transporta un pasajero.
- Está prohibido desafiar a otros conductores de vehículos en carreteras públicas.
- En la medida de lo posible, evite conducir la motocicleta fuera de los caminos.
- Cuando la carretera está húmeda o resbaladiza, conducir con la máxima concentración. Utilizar los frenos con delicadeza y principalmente frenar con las marchas.
- Bajo cualquier condición asegurarse que se es bien visible. No situarse en los «puntos ciegos» de los vehículos que estén delante suyo.
- Tener el máximo cuidado en los cruces que no tienen semáforo, cuando se está cerca de la entrada de áreas privadas o áreas de aparcamiento público, en los carriles de acceso a carreteras de circunvalación o autovías.
- Cuando se reposta la motocicleta, siempre apagar el motor. No fumar cuando se realiza la operación arriba mencionada.
- Quitar la llave de contacto durante las paradas (incluso en aquellas cortas) si la motocicleta no está siendo vigilada.
- Aparcar la motocicleta de modo que, especialmente los peatones, no se topen como el motor, los tubos de escape y el silenciador que mantienen una temperatura elevada por un tiempo prolongado.
- Nunca aparcar en terrenos sueltos o rugosos o en el asfalto que pueda ablandarse con la luz del sol.

- Los cambios de dirección o de carril, el giro en una calle lateral, las paradas para aparcar o las paradas en general deben antes señalizarse bien utilizando los indicadores de dirección.
- Toda vez que esté cerca de un cruce de caminos, de stops, semáforos, pasos a nivel, agujeros, cunetas, badenes o cualquier otro obstáculo que se perciba, reduzca la velocidad a tiempo y con moderación.
- Antes de realizar un paseo, controlar: el desgaste de los neumáticos, el funcionamiento de las luces y del sistema de frenos, los niveles de aceite del motor y del líquido refrigerante.
- Solo utilizar los productos que recomienda Moto Morini. Si es necesario efectuar una recarga, evite realizar mezclas de aceites que sean incompatibles entre sí.
- No conducir con el casco colgando del brazo o del manubrio, incluso en trayectos cortos. El casco debe usarte durante cualquier trayecto de la motocicleta (esto también se aplica al pasajero).
- Nunca distraerse cuando se conduce.
- No utilizar el teléfono celular o los dispositivos de audio cuando se conduce.
- No utilizar auriculares, solo utilizar dispositivos homologados adecuados para esa finalidad.
- Alteraciones y manipulaciones (incluso de entidad menor) eximen al fabricante de cualquier responsabilidad relativa a cualquier tipo de avería y causa la extinción de los derechos de la garantía

¡ADVERTENCIA!

No conducir en pegado a los vehículos situados delante.

No conducir a la par de otros conductores.

No remolcar ni hacerse remolcar por otros vehículos.

No sentarse en la motocicleta mientras está aparcada sobre el caballete.

No colocar la motocicleta sobre el caballete cuando la dirección de viaje es cuesta abajo.

No encender el motor en lugares cerrados.

No conducir en sendas de peatones, en caminos cubiertos o en prados de parques públicos, etc.

No llevar objetos punzantes o frágiles en los bolsillos cuando se conduce.

No conducir en condiciones climáticas adversas (temperaturas cercanas a 0° C , hielo, nieve, lluvia intensa, etc.).

Vestimenta

- La vestimenta apropiada consiste en prendas luminosas o de colores refractarios para estar siempre visible, incluso en condiciones de escasa visibilidad. Evitar elementos sueltos colgantes, chaquetas desabotonadas o excesivamente pesadas, guantes ajustados o calzado inapropiado.

Conducir con un pasajero

- Llevar un pasajero en el asiento afecta en buena medida la conducción. El peso ejerce un efecto directo sobre la presión de los neumáticos, ésta deberá aumentarse, y sobre el amortiguador trasero que debe calibrarse apropiadamente. La distancia de frenado es considerablemente mayor y las curvas deben tomarse con un espacio mayor, con un ángulo de inclinación reducido y una abertura del acelerador mesurada. Es obligatorio aumentar el nivel de precaución.
- Tanto el pasajero como el conductor deben absolutamente usar casos homologados y debidamente atados. El casco debe ser del tamaño justo, debe estar en buen estado y con una visera perfectamente limpia.
- Instruir brevemente al pasajero sobre el comportamiento que debe adoptar antes de cualquier recorrido (incluso en los cortos): no realizar ningún movimiento brusco durante la conducción, no colocar el pie en el suelo durante las paradas cortas como en las señales de parada o en las paradas de los semáforos, para mirar hacia adelante no mirar por encima de los costados, no girar la cabeza hacia atrás y, sobre todo, no contrabalancear la preparación de la curva establecida por el conductor.
- Cuando el pasajero se muestra ansioso es necesario ser más precavido y cuidadoso al conducir.

¡ADVERTENCIA!

No transportar personas discapacitadas, ancianas, niños o animales.

No transportar niños sobre el depósito de la motocicleta.

Accesorios

- Moto Morini no será responsable por ningún tipo de avería resultante del uso de accesorios no indicados, no homologados o en cualquier modo incompatibles con las características estructurales de la motocicleta o de los accesorios que no han sido instalados siguiendo las especificaciones técnicas del mencionado fabricante del accesorio o del departamento técnico de Moto Morini (ejemplo: parabrisas, alforjas laterales o maletas, carenado, luces adicionales, etc.).
- El usuario de la motocicleta es el responsable de la elección, colocación y uso práctico de los accesorios. Cuando se instalan es importante comprobar que la visual y los dispositivos acústicos de indicación no queden cubiertos, que el recorrido de la suspensión y el ángulo de giro no hayan sido limitados, que el uso de dispositivos de mando no sean obstaculizados y que no se reduzcan la distancia del suelo y el ángulo de inclinación.
- Siempre controlar que los accesorios estén debidamente fijados a la motocicleta, especialmente en previsión de viajes largos.
- Cualquier accesorio que modifique el espacio frontal y/o lateral puede causar el desequilibrio del vehículo incluso si se trata de un accesorio original de Moto Morini. En estos casos se recomienda no superar los 130 km/h, aún si está permitido.

NOTA

Siempre utilizar Accesorios originales de Moto Morini a disposición en el Centro de Asistencia autorizado.

Carga (Equipaje)

- El equipaje debe cargarse de modo que el peso total quede distribuido de manera equilibrada a ambos lados del vehículo y lo más cerca posible de su baricentro. El equipaje debe fijarse al vehículo de modo seguro y se recomienda controlar durante las paradas que la fijación se mantenga correctamente. Una escasa fijación del equipaje puede desestabilizar la motocicleta y causar situaciones de extremo peligro.

¡ADVERTENCIA!

No colocar equipaje voluminoso en los costados de la motocicleta. Podría colisionar con objetos o personas, causando la pérdida del control de la motocicleta.

No sujetar ningún tipo de objeto al manubrio.

No sujetar ningún tipo de objeto al guardabarros delantero ni cerca de la horquilla. Esto disminuye la maniobrabilidad y entorpece el flujo regular de aire al radiador, aumentando peligrosamente el riesgo de sobrecalentamiento del motor.

No transportar equipaje o diferentes tipos de objetos que sobresalgan excesivamente del portaequipaje o que tapen los dispositivos de iluminación y señalización.

No superar el límite máximo de peso del portaequipaje. La sobrecarga es siempre peligrosa cuando se conduce una motocicleta.

No superar la carga sobre el depósito especialmente en altura.

Características técnicas

Motor

Bicilíndrico en V de 4 tiempos, DOHC

Cilindrada ..... 1187 cm^3
Diámetro/carrera..... 107x66 mm
Radio de compresión..... 12.3:1
Potencia ..... 95 kW - 8750 rpm.
Par del motor ..... 106 Nm a 7000 rpm

Sistema de sincronización

Doble árbol de levas en la culata

Sistema de inyección

Inyección electrónica de combustible..... Acelerador Ø57mm

Sistema de escape

Silenciador, convertidor catalítico de 3 vías y 3 sensores LAMBDA.

Juego de válvulas

Admisión.....0,2 - 0,25 mm
Escape.....0,2 - 0,25 mm

Lubricación

Aceite:.....Power Synt 15W50-SN
Capacidad total: 3,6L;
con cambio de filtro 3,2L;
sin cambio de filtro.....3L

Sistema de refrigeración

Líquido.
Inicio activación termostato: .....82±2°C

Transmisión

- Caja de cambio de 6 velocidades.
- Transmisión final..... 17/40
- Relación de transmisión: Inicio - (1,774),**1**ra-2,769, **2**da-1,882, **3**ra-1,500, **4**ta-1,272, **5**ta-1,130, **6**ta-1,041.
- Transmisión primaria: engranajes rectos.
- Transmisión final: cadena.
- Embrague: multidisco tipo húmedo.

Homologación

Vehículo Euro 5+

- Chasis: estructura tubular de acero

  Horquilla basculante: Aluminio de fundición a presión

  Distancia entre ejes: 1536mm – Inclinación: 25,5° – Ángulo de dirección: 40° - Distancia entre ruedas 115,5 mm
- Suspensión delantera: horquilla invertida ajustable Ø48 mm.–Carrera: 180mm
- Rueda delantera de radios — 3.50x19" – neumático: 120/70-ZR19"
- Suspensión trasera: carrera amortiguador individual ajustable: carrera: 77 mm
- Rueda trasera de radios — 4.50x17" – neumático: 170/60-ZR17"
- Frenos: brembo

  Delantero: Disco doble Ø320mm. Pinza con 4 pistones y 2 pastillas de freno por cada lado.

  Trasero: Disco simple Ø280 mm. Pinza con 2 pistones y 2 pastillas de freno.
- Capacidad depósito combustible: 24,5L
- Peso en vacío: 283 kg

Medidas generales

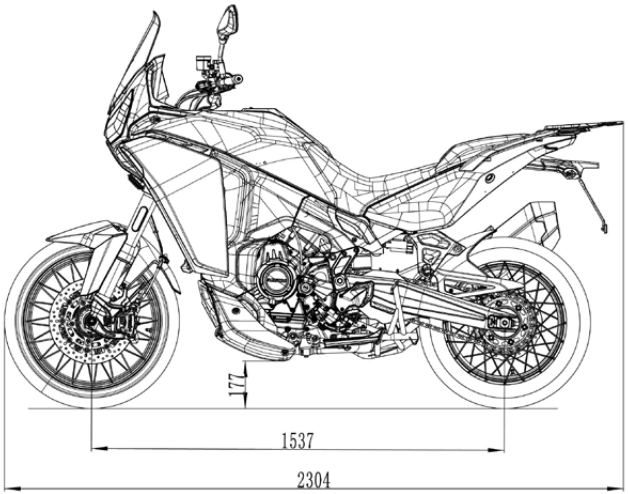

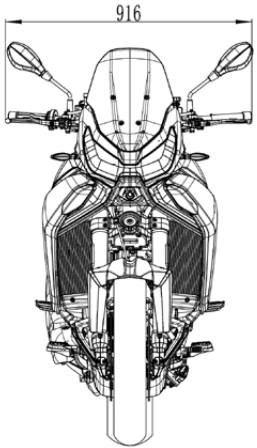

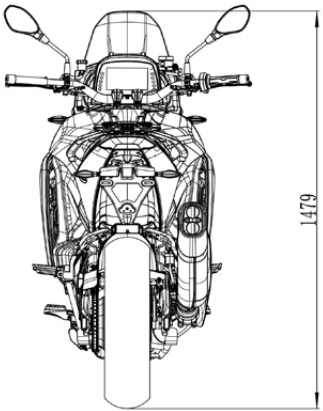

Sistema Eléctrico

- Batería: 12V - 20Ah
- Instrumental: Pantalla TFT multifunción.
- Bujías: NGK CR9EIX

Fluidos/Lubricantes

- Combustible: gasolina sin plomo R.O.N 95
- Refrigerante: G40 BASF
- Aceite de motor sintético: 15W50-SN Shell
- Líquido frenos y embrague: DOT 4 BASF

Información General

Disposición componentes principales (delantero)

N°	Significado
1	Espejo retrovisor
2	Empuñadura izquierda
3	Palanca del embrague
4	Interruptor palanca izquierda
5	Anclaje del manillar
6	Interruptor palanca derecha
7	Empuñadura Acelerador (acelerador)
8	Palanca freno delantero
9	Tanque del líquido de frenos delantero
10	Interruptor de arranque/bloqueo de la dirección
11	Parabrisas
12	Salpicadero
13	Depósito del líquido del embrague

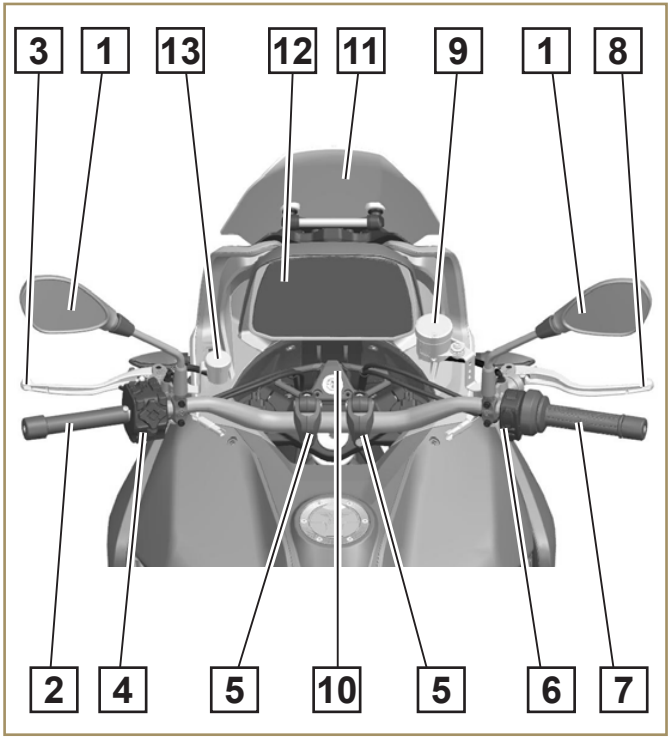

(Costado Delantero Izquierdo)

N°	Significado
1	Pinza freno delantero izquierdo
2	Disco de freno delantero izquierdo
3	Tubo de escape
4	Palanca de cambio
5	Caballete lateral
6	Reposapiés izquierdo
7	Cadena de transmisión
8	Asiento pasajero
9	Asiento conductor
10	Refrigerante motor-radiador
11	Horquilla delantera

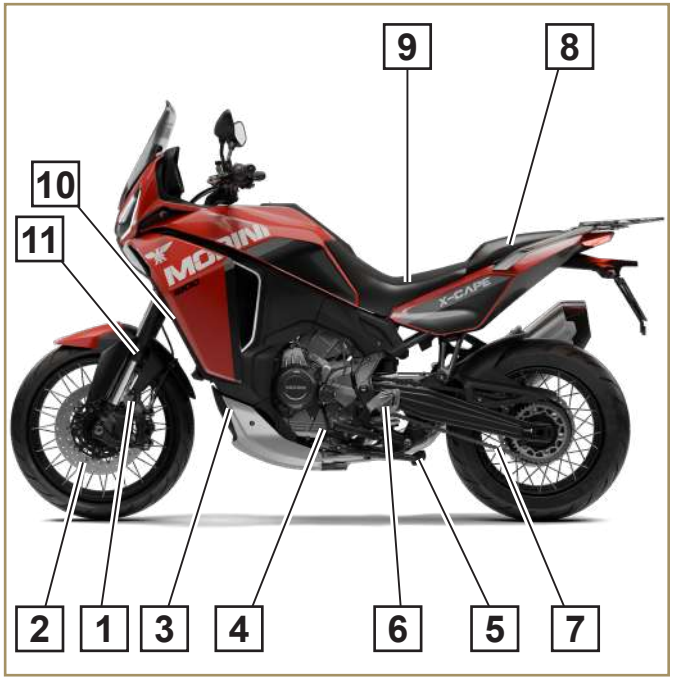

(Costado derecho)

N°	Significado
1	Pinza freno trasero
2	Reposapiés derecho
3	Palanca del freno trasero
4	Catalizador
5	Pinza freno delantero derecho
6	Luz delantera
7	Tapa depósito de combustible
8	Amortiguador trasero
9	Silenciador
10	Disco de freno delantero derecho
11	Amortiguador trasero
12	Disco de freno trasero

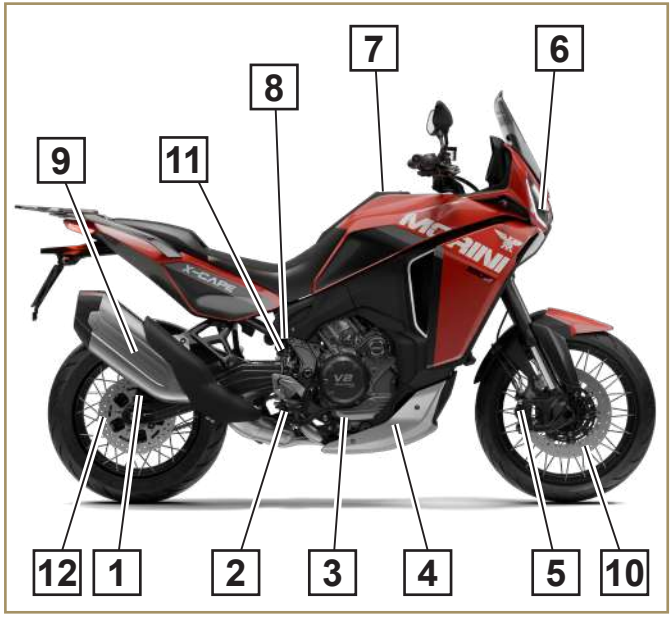

Equipamiento suministrado

El vehículo se entrega con herramientas a bordo:

- Llave Allen de 5 mm.
- Llave Allen de 6 mm.
- Destornillador: de boca plana y Philips.
- Llave inglesa fija: medida 8-10; medida 14-17.

Las herramientas del vehículo se disponen debajo del asiento del pasajero

Llaves

- La motocicleta se entrega con 2 llaves idénticas.

NOTA

- *Separar las dos llaves y guardar una de ellas en un lugar seguro.*
- *Se recomienda guardar la imagen de la llave para realizar una copia en caso de pérdida (la imagen es una llave real).*

IMPORTANTE

Se recomienda utilizar llaveros de material blando que no dejen marcas en la parte externa de la motocicleta.

NOTA

- *Si se pierde una llave, informar que se ha perdido y, si es necesario, contactar el Centro de Asistencia para cambiar las cerraduras.*

Interruptor de encendido

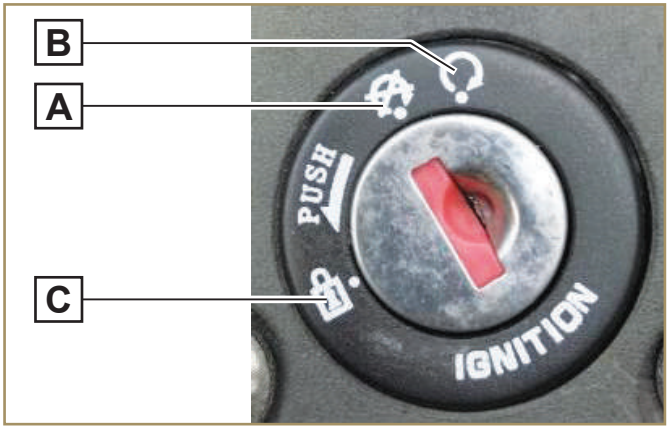

- El interruptor, de tres posiciones, se posiciona entre el manillar y el tanque del combustible.
- Las posiciones se activan a través de la llave.

Instrucción de posición:

A. No alimentado, el circuito está desconectado.

B. ignición alimentada: todos los equipos eléctricos están operativos;

C. Bloqueo de la dirección.

NOTA

Para evitar descargar la batería, arranque el motor tan pronto como después de haber girado la llave de ignición en posición ; en el caso de que se deje en posición durante mucho tiempo, la batería podría descargarse.

IMPORTANTE

La llave se puede extraer sólo cuando se rote en posición de apagado o de activación del bloqueo del volante.

Una vez insertada, la llave de ignición se puede rotar y mover entre los varios modos. Para activar el bloque del volante, la llave se debe presionar mientras que sea rotada en sentido antihorario en la posición correspondiente;

Tapón depósito de combustible

Abertura

Antes de abrir el tapón del depósito de combustible, levantar la tapa del orificio de la llave, insertar la llave de arranque (A) en el tapón del depósito de combustible, empujar hasta que encaje, girar la llave en sentido horario y luego inclinar el tapón (B) hacia atrás.

Cierre

Para cerrar el tapón del depósito de combustible (B), girar la llave (A) en sentido horario y presionar el tapón del depósito de combustible hasta que haga el sonido «clic». Para extraer la llave, girarla en sentido antihorario hasta la posición inicial, extraerla y luego cerrar la tapa de la cerradura.

NOTA

Cada vez que se carga combustible controlar que el tapón esté correctamente cerrado.

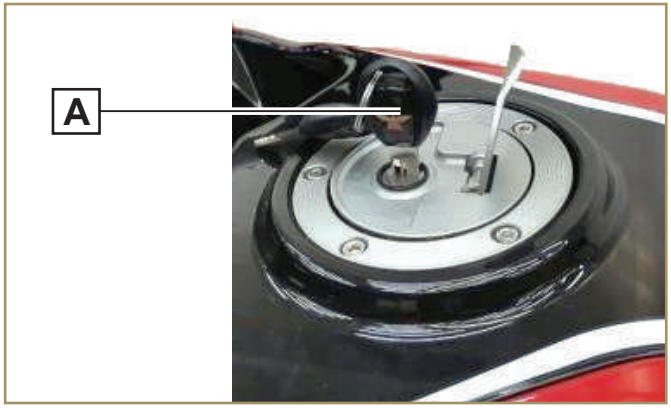

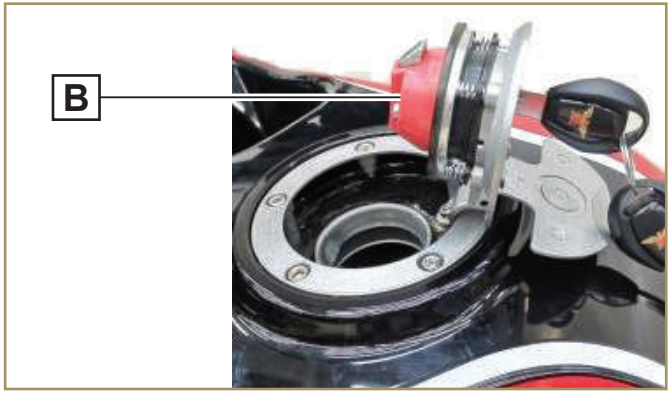

Asiento del pasajero

Remoción del asiento del pasajero

Insertar la llave de encendido en la cerradura (E) y girarla en sentido horario hasta que la cerradura encaje en su posición. Puede levantar la parte trasera del asiento de pasajero y mover el asiento del pasajero hacia atrás para quitarlo.

Montaje del asiento del pasajero

Inserte el gancho (A) en la parte delantera del asiento del pasajero por debajo del soporte del chasis (C), luego inserte la bayoneta (B) en la cerradura (D) y empuje hacia abajo la parte trasera del asiento del pasajero hasta cuando el bloqueo del asiento no emita un sonido de "clic".

A. Gancho

B. Bayoneta

C. Soporte;

D. Cerradura.

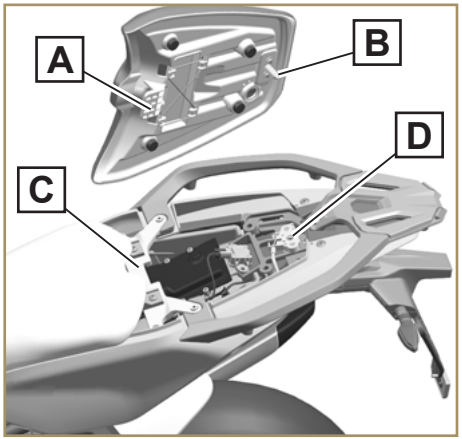

Asiento principal

Desmontaje del asiento del piloto

Una vez desmontado el asiento trasero, utilizar una llave para quitar los dos tornillos (A), levantar la parte posterior del asiento (B) y deslizarlo hacia atrás para retirarlo.

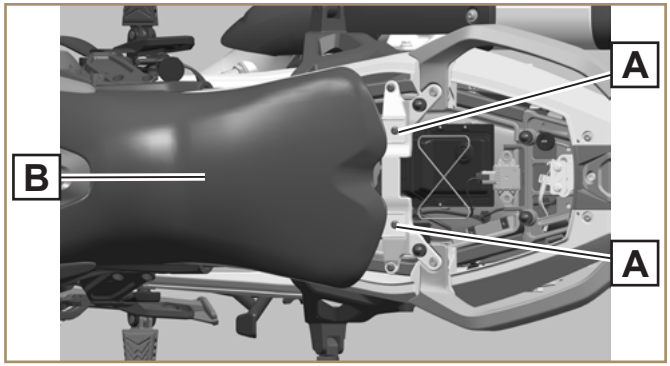

Montaje del asiento del piloto

Insertar los ganchos laterales derecho e izquierdo (C) del asiento (B) en el soporte del bastidor, introducir los ganchos delanteros (D) en el soporte del depósito de combustible, empujar hacia delante la parte trasera del asiento y utilizar una llave para ajustar los dos tornillos (A);

D: Ganchos delanteros

C: Ganchos laterales

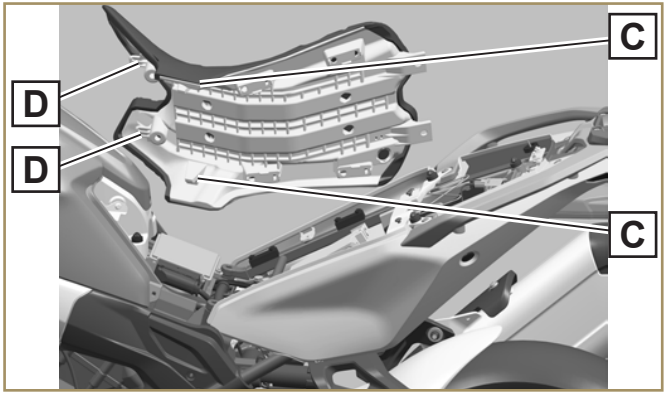

NOTA

Cuando se monte el asiento (B), proteger las partes pintadas para evitar que se dañen

Salpicadero

N°	Significado
1	Luces indicadoras
2	Menú vertical
3	Tacómetro
4	Hora
5	Indicación marcha
6	Kilometraje total
7	Nivel de combustible
8	Menú horizontal
9	Temperatura del refrigerante
10	Velocímetro
11	Área de visualización de símbolos de advertencia
12	Indicadores de activación de la calefacción del asiento y de los puños

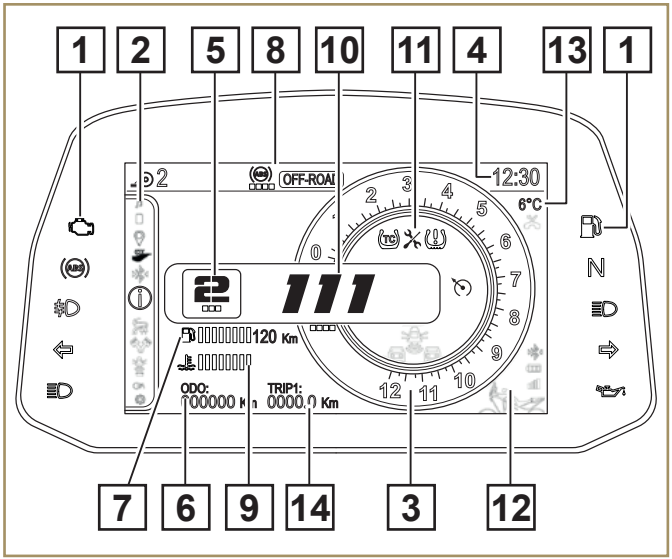

13	Temperatura exterior
14	Kilometraje parcial

NOTA

Al girar la llave a la posición «ON», la pantalla efectúa una comprobación de las funciones; al finalizar la comprobación, se muestra la página principal con las funciones activas.

Luz indicadora (función específica)

N°	Luz de advertencia	Descripción	Estado	Significado
1		Indicador advertencia motor	Encendido (amarillo)	Encender el interruptor de arranque, el icono debe iluminarse.
			Intermitente (amarillo)	Indica que el sistema DFI no funciona correctamente. Solicitar al vendedor autorizado de Moto Morini que realice un control
2		Luz indicadora ABS	Encendida (amarillo)	Activar el interruptor de encendido: después del autodiagnóstico, el indicador se encenderá; cuando la velocidad de conducción alcance o supere los 5 km/h (3,1 mph), el indicador se apagará, indicando que el sistema ABS funciona correctamente.
			Encendida (amarillo)	El ABS no funciona correctamente. Excepto para la función de frenado tradicional, el ABS no opera. Solicitar al vendedor autorizado de Moto Morini que realice un control del ABS.
			Intermitente (amarillo)	Este modelo lleva incorporado un sistema de apagado del ABS, lo que significa que el sistema ABS puede ser apagado por el conductor.
3		Indicador foco antiniebla delantero	Encendida (verde)	Cuando el foco antiniebla está encendido, la luz indicadora está encendida. ESTA FUNCIÓN NO ESTÁ DISPONIBLE PARA TODOS LOS PAÍSES
4		Indicador señal de giro a la izquierda	Intermitente (verde)	Cuando el interruptor de señal de giro se empuja hacia la izquierda, la luz indicadora izquierda parpadea.
5		Indicador luz de circulación diurna	Encendida (verde)	Cuando la luz de circulación diurna está encendida, la luz indicadora se enciende

N°	Luz de advertencia	Descripción	Estado	Significado
6		Indicador de advertencia del nivel de combustible	Encendido (amarillo)	Cuando hay alrededor de 4.0 l de combustible remanente, se enciende una luz roja en la parte final de la escala del medidor de combustible y se ilumina el indicador de advertencia del nivel de combustible. Se aconseja cargar combustible lo antes posible. Cuando el vehículo permanece sostenido por el caballete lateral, el indicador de advertencia del nivel de combustible no muestra con precisión la cantidad de combustible presente en el depósito. Colocar la moto en posición vertical para verificar el nivel de combustible.
			Encendido (rojo)	El medidor de combustible no posee una escala de visualización, el combustible restante disponible es de aprox. 2 litros, cargar combustible lo antes posible.
7	N	Indicador punto muerto	Encendido (verde)	Cuando la transmisión está en punto muerto, la luz indicadora está encendida.
8	D	Indicador luz de carretera	Encendido (azul)	Cuando la luz delantera es la luz de carretera, el indicador se enciende.
9		Indicador señal de giro a la derecha	Intermitente (verde)	Cuando el interruptor de señal de giro se empuja hacia la derecha, la luz indicadora parpadea.
10		Indicador de aviso presión de aceite	Encendido (rojo)	Cuando la presión de aceite es peligrosamente baja, o el motor no está funcionando, el interruptor de encendido está en «ON» y la luz indicadora está encendida. Si la luz indicadora sigue todavía encendida cuando la velocidad del motor está en régimen de ralentí normal o superior, detener el motor inmediatamente y controlar el nivel de aceite del motor. Si la cantidad de aceite es insuficiente, agregarlo. Si la cantidad de aceite es suficiente, solicitar al vendedor autorizado de Moto Morini que realice el control del motor.

N°	Luz de advertencia	Descripción	Estado	Significado
11		Indicador TC (amarillo)	/	Al accionar el interruptor de encendido, cuando la función TCS está ON (1/2/3), el testigo permanece encendido.
			Intermitente	Cuando interviene la función TCS.
12		Indicador TC (amarillo)	Encendido (amarillo)	Al accionar el interruptor de encendido, cuando la función TCS está OFF, el testigo se enciende.
13		Spia TC (gialla)	Encendido (amarillo)	Sistema TCS en error; función TC deshabilitada

NOTA

En los casos siguentes, el indicador del ABS (amarillo) se queda encendido:

1. *Al arranque del motor con caballete lateral levantado, la rueda trasera que rota y la rota delantera estacionaria;*
2. *Cuando la moto está expuesta a fuertes interferencias eléctricas;*
3. *Cuando se usa un neumático de tamaño diferente del estándar, reemplazar el neumático por uno de tamaño estándar.*
4. *Cuando el indicador del ABS permanezca encendido, apagar la motocicleta, volver a encenderla y circular a una velocidad de 5 km/h (3,1 mph) o superior.*

La luz indicadora de ABS debería apagarse. Si no lo hace, solicitar a un vendedor autorizado de Moto Morini que realice un control del ABS.

TCS (Traction Control System)

Pulsar brevemente varias veces el botón (A) para seleccionar el nivel del «TC» disponible en función del modo de conducción seleccionado.

El nivel del «TC» seleccionado se mostrará en la pantalla mediante el símbolo (C).

Para desactivar la función, si es posible para el modo de conducción seleccionado, mantener pulsado el botón (A) durante más de 3 segundos; en la pantalla se mostrará el símbolo (B) y el símbolo (D).

Cuando interviene la función «TCS», el testigo (TC) parpadea.

Si el sistema TCS presenta un fallo o un error, en la pantalla aparecerá el símbolo (E) y en lugar de los símbolos (D) y (C) se mostrará (TC)!.

NOTA

Cada modo de conducción dispone de determinados niveles de «TC», indicados en la tabla del apartado «Modos de conducción».

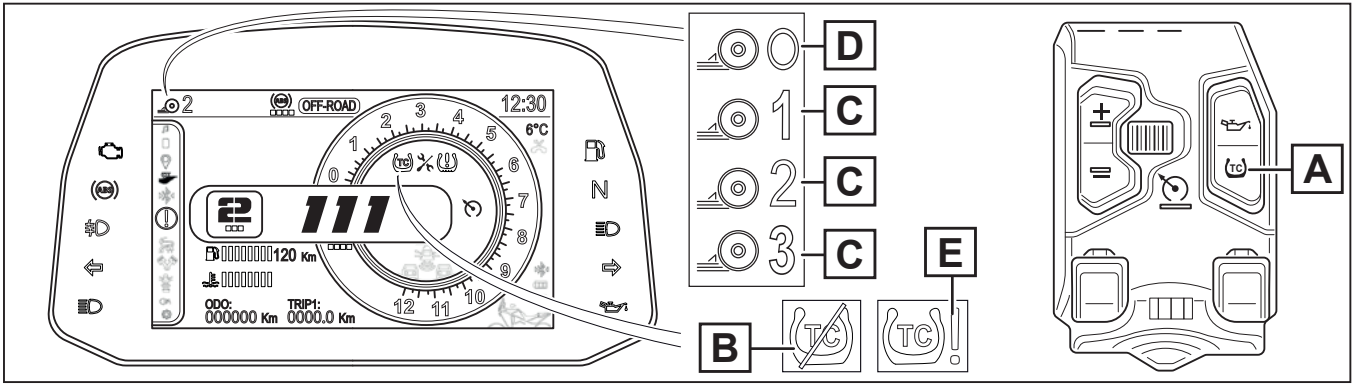

Pantalla de conducción

Hora: la visualización de la hora cambia según la configuración, 24 horas o 12 horas. Para el método de ajuste, véase el párrafo "**Hora**".

Indicación de la marcha engranada: Visualiza en tiempo real la marcha engranada, en la pantalla aparece la marcha engranada de «**1** a **6**» o «**N**» que indica el engranado de la marcha neutral, en este caso en la pantalla se ilumina el indicador neutral **"N"** (verde).

Kilometraje total: ODO (ODÓMETRO) muestra la distancia total recorrida por el vehículo. El rango visualizado es 0-999999 km (620999 mi). Cuando el kilometraje total alcanza los 999999 km, se reajusta a 0 km.

Velocímetro: El velocímetro se presenta de modo digital y puede ajustarse en km/h o en mph. La unidad debe seleccionarse según las normas locales (véase el apartado «Units», unidades de medida).

Asegurarse que se configura correctamente la unidad (km/h o mph) antes de conducir.

Tacómetro: el tacómetro muestra las revoluciones del motor por minuto (revoluciones por minuto, RPM). El tacómetro se ilumina en función de las revoluciones alcanzadas: aumentando el número de revoluciones aumenta el valor visualizado. Cuando la velocidad supera las 9000 rpm, aparece en la pantalla una zona roja.

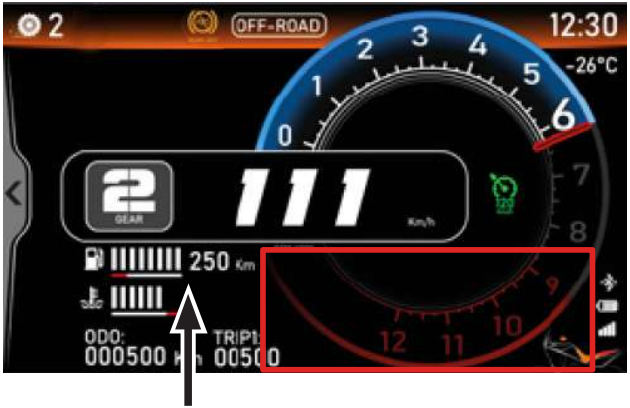

NOTA

Evite alcanzar la zona roja del sobrevelocidad. Conduciendo en la zona roja se sobrecargará el motor y podría causar averías graves al motor.

Indicador de combustible: La cantidad de combustible se indica en ocho segmentos. Cuando la cantidad de combustible ocupa un segmento, la pantalla se volverá roja y la alarma combustible se encenderá. Cuando no aparece ningún segmento en el indicador del nivel de combustible, significa que quedan menos de 2 litros de combustible. Se aconseja cargar combustible lo antes posible.

Cuando el sensor de combustible falla, el indicador de combustible aparece rojo, del primero al octavo segmento.

Al lado del indicador de nivel de combustible, se indica la autonomía residual aproximada.

Indicador de temperatura del refrigerante: muestra la temperatura actual del refrigerante del motor. Cuando la temperatura alcanza el valor correspondiente, se mostrará un segmento (véase la figura de abajo). Cuando la temperatura del refrigerante alcanza entre los 110°C (230°F) y los 118°C (244°F), aparece una luz roja en el segmento mostrado advirtiendo al conductor que la temperatura del refrigerante es demasiado elevada. Cuando la temperatura alcanza alrededor de los 118°C (244°F), un segundo segmento rojo aparecerá y la temperatura 118°C aparecerá en la pantalla. En este momento es necesario apagar el motor. Después que el motor se ha enfriado, controlar el nivel de refrigerante en el depósito y controlar si el sistema de refrigeración está fallando. Más información relativa al refrigerante puede consultarse en información del vehículo bajo el menú configuraciones.

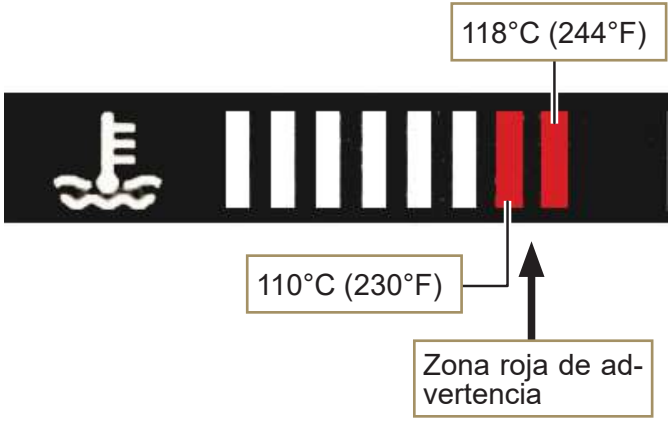

IMPORTANTE

Todos los líquidos de la motocicleta deben controlarse cuando esté fría.

Leyenda, otras advertencias:

Bluetooth:

Después de conectar el teléfono móvil al Bluetooth del instrumento, aparecerá en la interfaz principal del instrumento, indicando que la conexión es correcta y la música y las funciones de llamadas pueden realizarse presionando el botón.

Advertencia de mantenimiento:

Cuando faltan 100 km para el siguiente mantenimiento, aparecerá un aviso en la interfaz del instrumento indicando al usuario que es necesario realizar el mantenimiento del vehículo tan pronto como sea posible. El primer mantenimiento debe realizarse después de recorrer una distancia de 1000 km y los siguientes cada 6000 km recorridos/1 año. Más información relativa al mantenimiento puede consultarse en información del vehículo en el menú configuraciones.

Aviso presión neumáticos:

Si el valor de la presión de los neumáticos es inferior a 180 KPa o superior a 330 KPa, o bien se produce un error del sensor de presión, en la pantalla aparece el símbolo de color amarillo. Cuando aparece este símbolo, hay que ajustar la presión de los neumáticos. En caso de pinchazo/fallo, contactar de inmediato con personal especializado.

Autonomía residual (rango):

Recordatorio de los kilómetros restantes. Cuando se muestran dos segmentos de combustible, se iluminarán como advertencia de los kilómetros restantes. Los kilómetros pueden variar debido a las diferentes condiciones de la carretera y a los diferentes modos de conducir. Estos kilómetros son solo una referencia y recuerdan al usuario que debe prestar atención al nivel de combustible.

Información básica del menú vertical

El menú vertical tiene:

1. Música
2. Teléfono
3. Navegador
4. Calefacción del asiento del pasajero
5. Bluetooth
6. Información del vehículo
7. Información de viaje
8. Modo de conducción
9. Monitorización del ángulo muerto
10. DRL automáticas
11. Ajustes

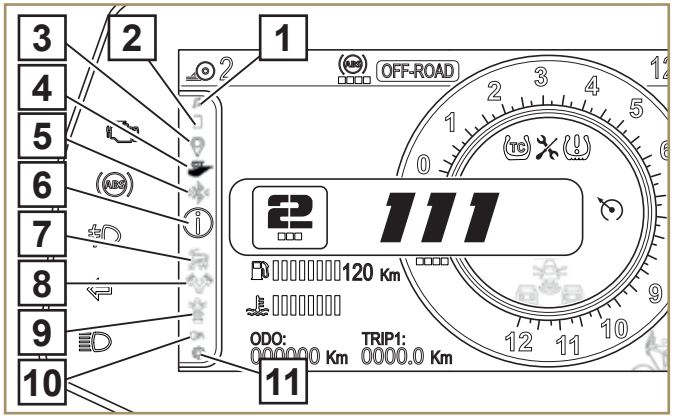

Los iconos iluminados permiten configurar las funciones correspondientes; los botones de control se encuentran en el conmutador izquierdo.

En el conmutador hay cuatro botones que permiten realizar las siguientes acciones:

1. Botones de selección (▼ o ▲) (A): permiten desplazarse hacia arriba o hacia abajo para seleccionar las distintas opciones del Menú;
2. Botón de selección (◀) (B): abre y cierra la barra del Menú;
3. Botón de selección (▶) (C): confirma la selección de la función elegida.

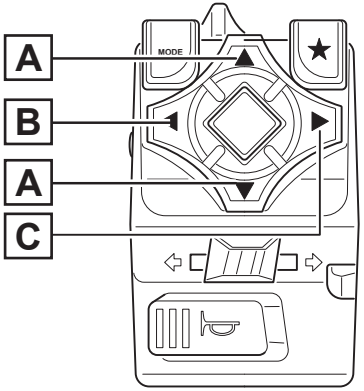

Bluetooth

Conexión del teléfono móvil mediante Bluetooth:

Para conectar el dispositivo a la motocicleta, realizar lo siguiente:

Seleccionar «BLUETOOTH» en el menú lateral y, luego, pulsar ▶ para acceder a la página correspondiente.

Pulsar ▼ o ▲ para seleccionar el dispositivo que se desea conectar.

Seleccionar Phone (Teléfono) y pulsar ▶ para confirmar la selección.

Desde la configuración de Bluetooth del teléfono móvil, buscar el nombre de la motocicleta (X-CAPE-1200-XXXXXXX) y conectarse; el símbolo de Bluetooth aparece en la pantalla.

Conexión de unos auriculares Bluetooth o de un casco Bluetooth

Pulsar ▼ o ▲ para seleccionar la función de conexión de dispositivos.

Pulsar ▼ o ▲ para seleccionar el dispositivo Bluetooth, por ejemplo, «Interphone 1».

Una vez conectado, el nombre del auricular Bluetooth (o del casco Bluetooth) se muestra en la parte superior de la pantalla

NOTA:

a) La función de conexión de dispositivos solo está disponible una vez completada la conexión Bluetooth entre el teléfono móvil y el instrumento del vehículo.

b) El auricular 1 es el dispositivo principal y sirve para responder a llamadas.

c) El auricular 2 es un dispositivo auxiliar y solo se puede utilizar si se ha seleccionado el auricular 1. El modo de funcionamiento es el mismo del auricular 1, pero sin la función de llamada.

Eliminar un dispositivo Bluetooth

Para eliminar un dispositivo, realizar lo siguiente:
- conectar el dispositivo,
- pulsar ▶ para seleccionarlo.

✓: Pulsar el botón ▶ para eliminar el dispositivo
✗: Si no se desea eliminar el dispositivo, pulsar ◀.

Música

Con la conexión Bluetooth activada, es posible reproducir música desde un dispositivo móvil conectado. Si el dispositivo no está conectado, aparecerá un mensaje con las indicaciones para conectarlo.

- Seleccionar «MUSIC» (música) en el menú lateral y, luego, pulsar ▶ para acceder a la página correspondiente.

- Pulsar ▲ para reproducir (1) o pausar (2). Pulsar ▶ brevemente para pasar a la siguiente pista (3). Pulsar ◀ brevemente para pasar a la pista anterior (4).

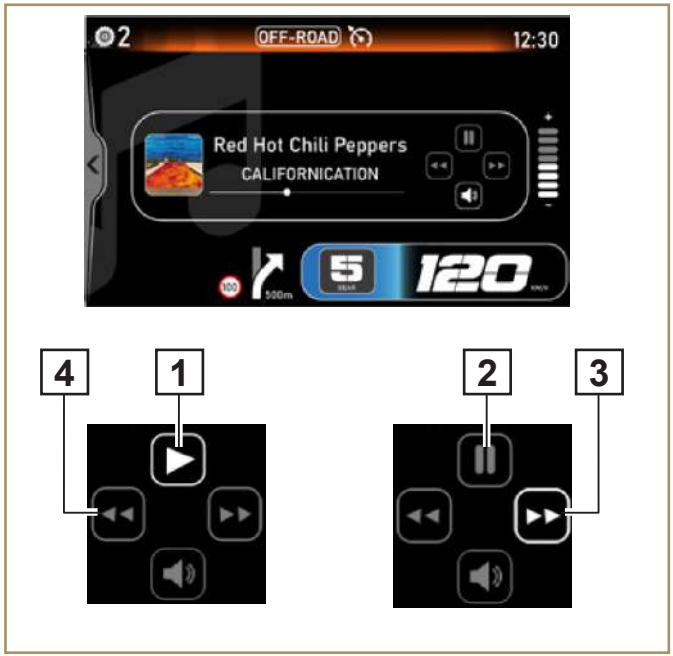

- Pulsar ▼ para acceder al control de volumen (5). Una vez que aparezca la barra de volumen (6), ajustarlo con los botones ▲/▼: ▲ aumenta el volumen, ▼ lo disminuye. El nivel de volumen se guarda para usos posteriores.

- Si no se realiza ninguna acción durante 10 segundos, se saldrá automáticamente de la página y en la pantalla aparecerá una ventana emergente (7) indicando la pista que se está reproduciendo.

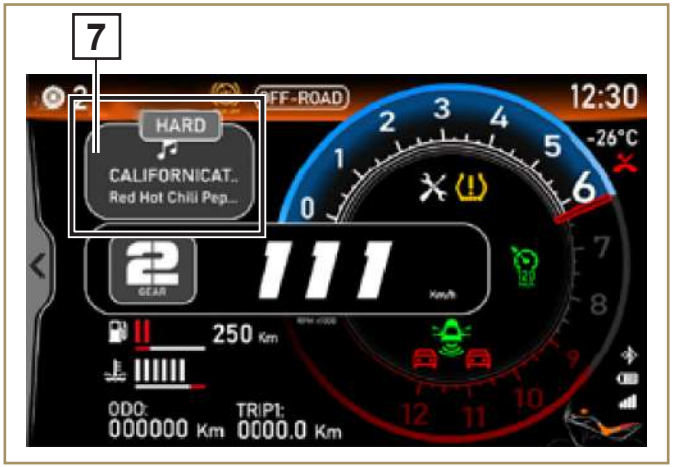

Teléfono

- Seleccionar «TELEPHONE» (teléfono) en el menú lateral y, luego, pulsar ▶ para acceder a la página correspondiente.
- Con ▲ o ▼, seleccionar «LAST CALLS» (últimas llamadas) o «CONTACTS» (contactos) y confirmar con ▶ (fig. A).

Últimas llamadas: se muestra una lista en la que, pulsando ▲ o ▼, es posible seleccionar el nombre de la persona a la que se desea llamar; una vez seleccionado, pulsar ▶ para iniciar la llamada (fig. B).

Contactos: se muestra una lista de contactos en orden alfabético. Con ▲ o ▼ seleccionar la primera letra del contacto y, a continuación, pulsar ▶ para visualizar los contactos que empiezan por la letra seleccionada. Con ▲ o ▼, seleccionar el nombre al que desea llamar y pulsar ▶para iniciar la llamada (fig. C).

- Mientras la llamada esté activa, pulsar ◀ o esperar 10 segundos para volver al menú principal; se muestra una ventana emergente (1). Para finalizar la llamada, pulsar ▼ (fig. D).
- En cuanto se inicia la llamada, pulsar ▶ para ajustar el volumen (2) y aumentarlo o disminuirlo con ▲ o ▼; luego, pulsar ▶ para salir o esperar 10 segundos para salir automáticamente (figs. E - F).

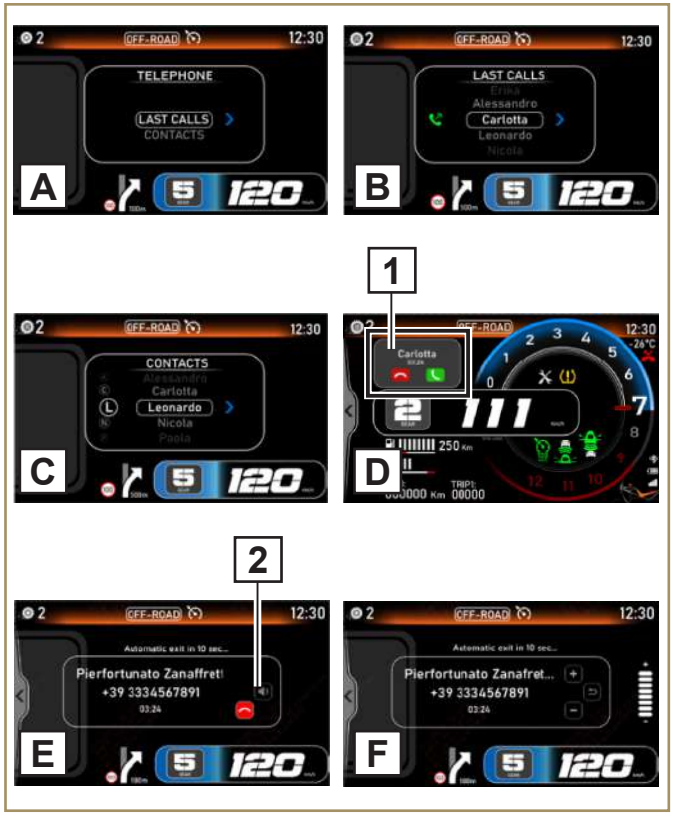

Responder una llamada:

Cuando se reciba una llamada, pulsar ▲ para responderla o ▼ para finalizarla.

Al responder una llamada, se pasa automáticamente a la interfaz de llamada.

Conexión del navegador

- Abrir la aplicación «MOTOMORINI» y pulsar (1) para conectarse por wifi al sistema de navegación; se enciende la cámara del teléfono.

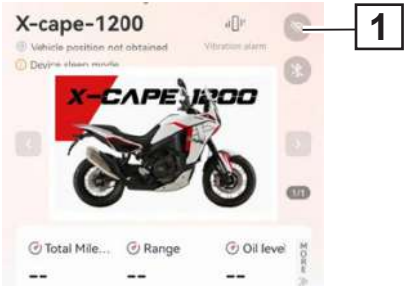

- Seleccionar «NAVIGATOR» (navegador) en el menú lateral y, luego, pulsar ▶ para acceder a la página correspondiente.

- Con ▲ o ▼, seleccionar si visualizar la navegación con pictogramas «TURN BY TURN» o con mapas de «GOOGLE».
- Escanear el código QR (2) del modo de visualización deseado y conectar el teléfono al dispositivo de navegación; el símbolo (1) ⟟ se pondrá rojo.
- Pulsar «Screen Mirror» (3) y seleccionar el destino; en la pantalla del vehículo aparecen las indicaciones de navegación.

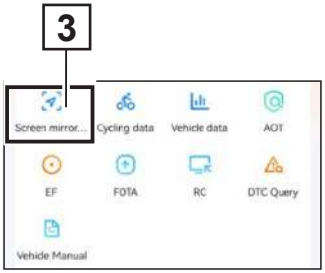

- Para salir completamente de la navegación, hay que cancelar desde la aplicación MOTOMORINI.

Calefacción del asiento del pasajero

- Seleccionar «HEATING» (calefacción) en el menú lateral y, luego, pulsar ▶ para acceder a la página correspondiente.

Esta función permite activar o desactivar la calefacción del asiento del pasajero y ajustar el nivel.

- Pulsar ▲ o ▼ para seleccionar el nivel de calefacción deseado y confirmarlo pulsando ▶.
  Si se selecciona «OFF», se apaga la calefacción.
- Pulsar ◀ para salir de la página.

NOTA

La calefacción del asiento del piloto y de los puños calefactables se puede ajustar directamente mediante los correspondientes botones en el conmutador izquierdo.

Información del vehículo

Seleccionar «BIKE INFO» (información del vehículo) en el menú lateral y, luego, pulsar ▶ para acceder a la página correspondiente.

Cuando algún componente del vehículo no funciona correctamente, el área correspondiente al elemento afectado aparece en rojo, por ejemplo:

Temperatura del líquido de refrigeración elevada.

Presión del neumático delantero incorrecta.

Pulsar ◀ para salir de la página.

6.1. Leyenda de la información del vehículo

1. **Mantenimiento:** El primer mantenimiento debe realizarse después de haber recorrido 1000 km y los posteriores, cada 6000 km. Después de realizar el mantenimiento, en la pantalla se muestra el kilometraje restante hasta la siguiente revisión. Cuando el kilometraje restante desciende a 100 km, en la interfaz de conducción principal aparece un símbolo de recordatorio para avisar al usuario de

la necesidad de realizar el mantenimiento lo antes posible.

2. **Trip 2:** Esta herramienta permite memorizar los kilómetros parciales desde la última puesta a cero.
3. **Presión del neumático trasero:** muestra el valor de presión actual del neumático trasero del vehículo.
4. **Trip 1:** Esta herramienta permite memorizar los kilómetros parciales desde la última puesta a cero.
5. **Velocidad:** muestra el valor de velocidad actual.
6. **ODO**: muestra el kilometraje total del vehículo.
7. **Marcha engranda.**
8. **Presión del neumático delantero:** muestra el valor de presión actual del neumático delantero del vehículo.
9. **Tensión:** muestra la tensión actual de la batería.
10. **Temperatura del líquido de refrigeración:** muestra la temperatura del líquido de refrigeración del vehículo.
11. **Visualización de la hora**.
12. **Código QR que permite conectar la motocicleta a la aplicación «MOTOMORINI».**
13. **Modo de conducción seleccionado.**
14. **Nivel de «TC» seleccionado.**

NOTA

Si en la pantalla se indica algún fallo, acudir a un concesionario autorizado para que controle y solucione el problema.

6.2. Autoaprendizaje de la presión de los neumáticos

- Si se detecta un problema de presión: desde la página «Bike info», pulsar y mantener pulsados los botones «MODE» y ▲ hasta que REAR o FRONT TIRE empiecen a parpadear.
- Con ▼ o ▲, seleccionar la rueda cuya presión se desea aprender automáticamente y, a continuación, pulsar ▶ para seleccionarla: la rueda seleccionada se iluminará de color amarillo.
- Desinflar el neumático (el sensor debe detectar una diferencia de presión para ponerse a cero).
- Volver a inflar el neumático a la presión correcta (para conocer la presión correcta, consultar el apartado «Neumáticos»).
- Una vez que el neumático se haya inflado a la presión correcta, pulsar y mantener pulsados los botones «MODE» y ▲ para confirmar la presión.

NOTA

NO INICIAR ESTE PROCEDIMIENTO SI LOS VALORES DE PRESIÓN SON CORRECTOS.

El sensor necesita una diferencia de presión para calibrarse. Si el procedimiento falla (presión detectada «--» dos guiones rojos), repetir el procedimiento, desinflando el neumático hasta que la imagen de la rueda cambie de color (verde/rojo). Volver a inflar el neumático a la presión correcta y confirmar la presión como se ha indicado anteriormente.

Conexión de la aplicación MOTOMORINI a la moto

- Descargar la aplicación MOTOMORINI (con suscripción dentro de la aplicación) e instalarla en el teléfono móvil.
- Seleccionar «BIKE INFO» (información del vehículo) en el menú lateral y, luego, pulsar ▶ para acceder a la página correspondiente.

- Abrir la aplicación MOTOMORINI en el teléfono.
- Pulsar en «Add now» (1); la cámara se enciende, escanear el código QR (2) y confirmar la selección.

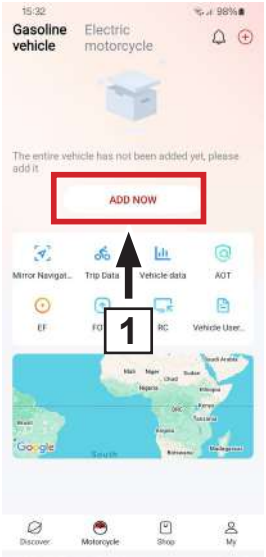

- Se muestra una página con un resumen de los datos del vehículo. A continuación, pulsar «BIND THE ENTIRE VEHICLE» (3) para conectar la aplicación a la motocicleta.

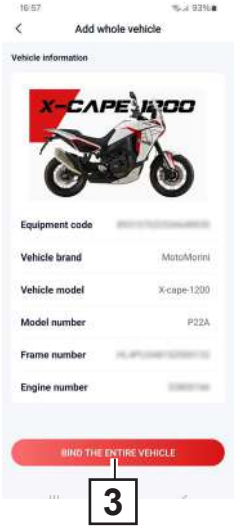

NOTA

Desde la pantalla principal de la aplicación MOTOMORINI, se puede acceder a la sección Manuales, en la que hay una guía completa sobre el uso de la aplicación.

En caso de vender la motocicleta, seguir el procedimiento de «Unbind» para desconectar el vehículo de la propia cuenta.

Trip 1 y Trip 2 (km o mi parciales)

La motocicleta está dotada de dos cuentakilómetros parciales, TRIP 1 y TRIP 2, que el usuario puede configurar; cada contador puede medir de 0 a 5999,9 km (3725.9MI). Una vez activado como se describe a continuación, es posible reiniciar el TRIP y las opciones se pueden configurar según las necesidades del usuario.

- Seleccionar «JOURNEY» (viaje) en el menú lateral y, luego, pulsar ▶ para acceder a la página correspondiente.

- Pulsar ▲ o ▼ para seleccionar TRIP 1 o TRIP 2.

- Pulsar ▶ para confirmar la selección del TRIP y ver la correspondiente información.

Es posible configurar la puesta a cero de los TRIP.

- Pulsar ▲ o ▼ para seleccionar SETTINGS y, luego, pulsar ▶ para acceder a la página correspondiente.

- Pulsar ▲ o ▼ para seleccionar TRIP 1 RESET o TRIP 2 RESET.

- Seleccionar el modo de puesta a cero deseado entre MANUAL (manual) o AUTOMATIC (automático).
- Si se selecciona AUTOMÁTICO, después de 4 horas de que la motocicleta se haya apagado, el TRIP se pone a cero automáticamente.

Si se selecciona MANUAL, para poner a cero el viaje, realizar lo siguiente:

- Ir a la página principal.

- Pulsar el botón ▼ para seleccionar «TRIP» y, luego, pulsar ▲ para seleccionar TRIP1 o TRIP2.

- Poner a cero el valor manteniendo pulsado el botón ▶.

Modo de conducción, cinco modos: ALL TERRAIN, OFF-ROAD, ROAD, SPORT y WET

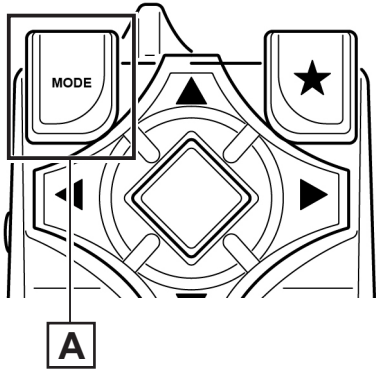

- Pulsar brevemente el botón «A» en el conmutador izquierdo para desplazarse por los modos en el orden indicado cada vez que se pulse.

Para personalizar el modo de conducción, realizar lo siguiente:

- Seleccionar «DRIVING MODE» (modo de conducción) en el menú lateral y, luego, pulsar ▶ para acceder a la página correspondiente.

- Pulsar ▲ o ▼ para seleccionar, entre los 5 siguientes modos de conducción, el que se desea personalizar. «ALL TERRAIN», «OFF ROAD», «ROAD», «SPORT» o «WET» y confirmarlo pulsando ▶.

Tras entrar en la página del modo de conducción que se desea personalizar, pulsar ▲ o ▼ para seleccionar el mapa del motor y, luego, confirmarlo pulsando ▶.

- Pulsar ▲ o ▼ para seleccionar el nivel del «TCS» (Traction Control) y confirmarlo pulsando ▶.

- Pulsar ▲ o ▼ para seleccionar el estado del sistema «ABS» y confirmarlo pulsando ▶.

NOTA

No todas las funciones se pueden configurar o habilitar/deshabilitar en todos los modos de conducción.

Para la configuración, consultar la siguiente tabla.

	ENGINE			TRACTION CONTROL				ABS		
	LOW	MED	FULL	OFF	1	2	3	ON	OFF	REAR OFF
SPORT			✓	✓	✓	✓	✓	✓		
ROAD		✓			✓	✓	✓	✓		
WET	✓						✓	✓		
OFF-ROAD	✓			✓	✓	✓	✓	✓	✓	✓
ALL TERRAIN	✓	✓	✓	✓	✓	✓	✓	✓		✓

NOTA

Las funciones que es posible seleccionar son las indicadas con ✓

Modo de conducción preferido:

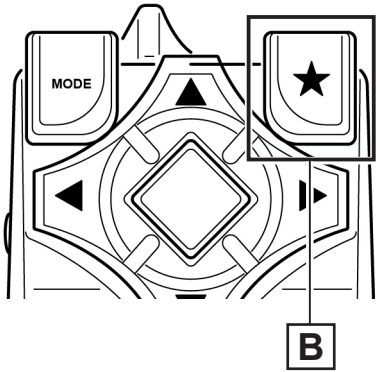

Es posible configurar el modo de conducción preferido con el botón (B), como se indica a continuación:

- Entrar en el menú «DRIVING MODE».
- Seleccionar y personalizar el modo de conducción preferido.
- Mantener pulsado el botón (B) durante unos segundos para memorizarlo.

NOTA

El modo de conducción preferido solo acepta «ABS ON». Si se intenta guardar el modo de conducción con las opciones «ABS OFF» o «ABS REAR OFF», se memorizará automáticamente «ABS ON».

BLIND SPOT RADAR - BSR (monitorización del ángulo muerto)

- Seleccionar «BLIND SPOT RADAR» (radar del ángulo muerto) en el menú lateral y, luego, pulsar ▶ para acceder a la página correspondiente.

- Pulsar ▲ o ▼ para seleccionar «BSR» ON o «BSR» OFF y confirmar la selección pulsando ▶.

DRL automáticas (luces diurnas)

- Seleccionar «AUTO LIGHT» (DRL automáticas) en el menú lateral y, luego, pulsar ▶ para acceder a la página correspondiente.

- Pulsar ▲ o ▼ para seleccionar «AUTO LIGHT» ON u OFF y confirmar la selección pulsando ▶.

SETTING (configuración)

- Seleccionar «SETTINGS» (configuración) en el menú lateral y, luego, pulsar ▶ para acceder a la página correspondiente.

- Pulsar ▼ o ▲ para seleccionar el parámetro que se desea configurar y confirmarlo pulsando ▶.

En la sección «DISPLAY» (pantalla) es posible configurar o ver los parámetros para el funcionamiento de la pantalla; los parámetros que se pueden configurar o ver son los siguientes:

- VIEW (Tipo de visualización).
- BRIGHTNESS (Brillo).
- SYSTEM (Sistema).

VIEW (Tipo de visualización)

- Pulsar ▼ o ▲ para seleccionar «VIEW» y confirmar la selección pulsando ▶.

Hay tres modos de visualización: el usuario puede elegir el que mejor se adapte a sus hábitos de conducción.

1. **Modo automático (Auto):** permite cambiar entre los modos día y noche en función de las condiciones actuales de conducción.
2. **Modo día (Day time):** adecuado para la conducción diurna (fondo blanco).
3. **Modo noche (Night):** adecuado para la conducción nocturna (fondo negro).

Pulsar ▼ o ▲ para seleccionar el modo de visualización, confirmarlo pulsando ▶ y, luego, pulsar ◀ para volver atrás.

BRIGHTNESS (Brillo):

- Pulsar ▼ o ▲ para seleccionar «Brillo» y confirmar la selección pulsando ▶.

Hay dos modos de ajuste de brillo posibles:

1. **Modo automático (Auto)**: el brillo de la pantalla se ajusta automáticamente en función de la luminosidad del entorno.
2. **Modo manual (Manual):** el usuario puede ajustar el brillo; cada vez que se pulsa ▼ o ▲, el nivel aumenta o disminuye en un 12,5 %.

- Pulsar ▼ o ▲ para seleccionar el modo de brillo y confirmarlo pulsando ▶.

Al seleccionar el modo manual «Manual», pulsar el botón ▶; cuando aparezca la barra de ajuste, pulsar «▲(+)» o «▼(-)» para ajustar el brillo y, a continuación, pulsar el botón ▶ para confirmar.

SYSTEM (configuración del sistema)

- Pulsar ▼ o ▲ para seleccionar «SYSTEM» y confirmar la selección pulsando ▶.

En esta sección es posible configurar o ver los parámetros para el funcionamiento del sistema; los parámetros que se pueden configurar o ver son los siguientes:

- Software instalado
- Unidad de medida
- Idioma
- Horario

Pulsar ▼ o ▲ para seleccionar el parámetro que se desea configurar y confirmarlo pulsando ▶.

Software

En estas páginas se visualiza la información del software sobre el estado actual del instrumento.

Language (idioma)

Pulsar ▼ o ▲ para seleccionar el «Idioma» y confirmar la selección pulsando ▶

- Pulsar ▲ o ▼ para seleccionar el idioma y confirmarlo pulsando ▶.

Units (unidad de medida)

- Pulsar ▼ o ▲ para seleccionar «Unidad de medida» y confirmar la selección pulsando ▶.

- Pulsar ▲ o ▼ para seleccionar la unidad de medida, métrica (Metric) o imperial (Imperial), y confirmarla pulsando ▶.

- Pulsar ▲ o ▼ para seleccionar «Consumption» (consumo) y, luego, pulsar el botón ▶ para configurar la unidad de medida en «km/l» o «mpg» (millas/galón).

- Pulsar ▲ o ▼ para seleccionar y, luego, pulsar el botón ▶ para configurar la unidad de medida seleccionada.

Time (hora)

- Pulsar ▼ o ▲ para seleccionar «Hora» y confirmar la selección pulsando ▶.

- Pulsar ▲ o ▼ para seleccionar la hora y, luego, pulsar el botón ▶ para confirmar y pasar a seleccionar los minutos; pulsar ▲ o ▼ para seleccionar los minutos y, luego, pulsar el botón ▶ para confirmar.

Conmutador izquierdo

1. Palanca de luces

Posición a = esta es la posición normal de funcionamiento; en este caso, las luces de cruce y/o DRL están seleccionadas.

Posición b = tirando de la palanca (1) hacia esta posición se activa el modo de luces altas parpadeantes; al soltar la palanca, vuelve a la posición «**a**».

Posición c = moviendo la palanca (1) hacia esta posición se encienden las luces altas; para apagarlas, vuelva a colocar la palanca en la posición «**a**».

2. Botón de calefacción del asiento del piloto

3. Botón de la función TC

Véanse los apartados «Modo de conducción» y «TCS».

4. Cruise Control (entre 50 y 150 km/h)

Mover la palanca (4) hacia la derecha (posición ON) y pulsar el botón «- RES» para configurar el mantenimiento de la velocidad. Ajustar la velocidad con «+/-». Frenar para pausar el CC. Mover la palanca hacia la izquierda (posición OFF) para apagar el CC.

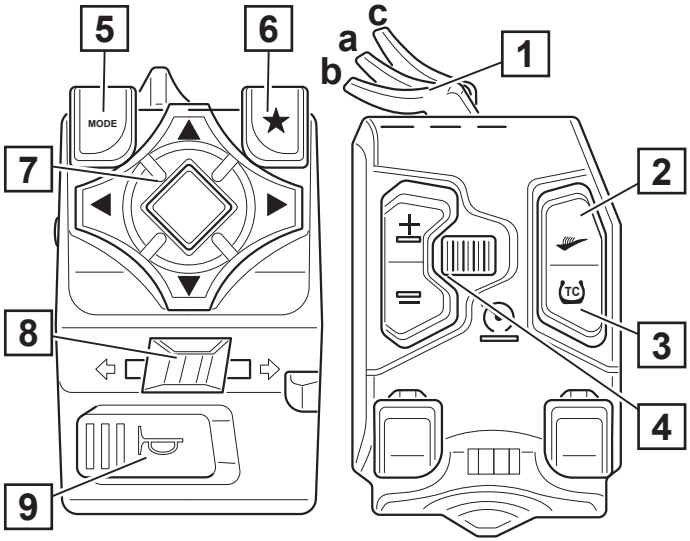

5. Botón MODE

Durante la conducción, permite desplazarse y seleccionar el modo de conducción entre los disponibles; el modo de conducción aparecerá en la parte superior de la pantalla.

NOTA

Cuando se cambia el modo de conducción, si exis-

ten diferencias en la configuración del sistema ABS o en el mapa del motor, hay que proceder de la siguiente manera:

1) Si el modo de conducción prevé un cambio en la gestión del ABS (por ejemplo, si el modo de conducción actual es ABS «ON» y se cambia a ABS «Rear OFF» o ABS «OFF»), para que el cambio se realice correctamente es necesario detener el vehículo.
2) Si el modo de conducción prevé un cambio en el mapa del motor (por ejemplo, si el modo de conducción actual es «ENGINE FULL» y se cambia a «ENGINE MED»), para que el cambio se realice correctamente es necesario soltar el puño del acelerador. Una vez que la unidad de control detecta que el puño del acelerador está en reposo, se realizará el cambio de modo de conducción y se cargará el mapa del motor correcto.

6. Botón ★ (véase el apartado «Modo de conducción preferido»)

Al programar los modos de conducción, este botón permite memorizar la configuración.

Mediante este botón, es posible memorizar el modo de conducción preferido y cargarlo cada vez que se pulse el botón.

7. Botones de funcionamiento del instrumento.

8. Selector del indicador de dirección

Cuando el selector de intermitentes está en la posición izquierda (←) o derecha (→), las luces de señalización correspondientes comienzan a parpadear de forma continua. Para desactivar las luces de giro, pulsar el interruptor.

NOTA

Si el conductor se olvida de apagar los intermitentes, estos se apagarán automáticamente después de 10 segundos y de recorrer 150 metros desde su encendido.

Si se han encendido los intermitentes izquierdos o los derechos y, luego, se pulsa el botón «4 intermitentes», se encienden los cuatro intermitentes a la vez.

Con los 4 intermitentes encendidos a la vez, si se seleccionan los intermitentes izquierdos o los derechos, solo permanecen encendidos los intermitentes seleccionados y los demás se apagan.

9. Botón del claxon

Pulsar el botón para hacer sonar el claxon.

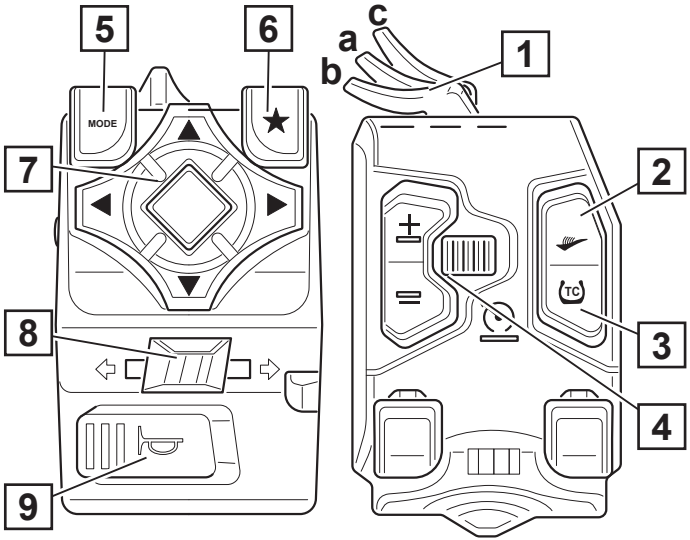

Interruptor derecho

1. Interruptor encendido eléctrico

(A) Cuando el embrague está en posición neutral, el pulsador de arranque se puede utilizar para iniciar el motor ;

(B) En posición de marcha engranada, retire el caballete, tire la palanca del embrague y pulse contemporáneamente el pulsador de ignición para iniciar el motor.

2. Interruptor de la calefacción de los puños

3. Interruptor apagado

Cuando está en , el motor está funcionando, el interruptor de apagado motor es un interruptor de emergencia, si es necesario, llevar este interruptor a la posición .

4. Interruptor de luces de emergencia (cuatro intermitentes)

Todas las luces de señal y las luces de los indicadores de señal comienzan a parpadear de forma continua.

NOTA

El interruptor de parada del motor no apaga todos los circuitos.

Para apagar el motor, utilizar la llave de encendido/apagado.

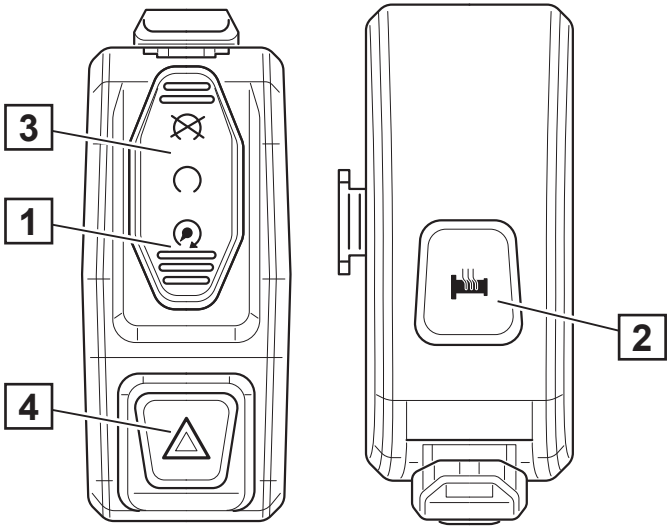

Palanca de embrague

- Tirando la palanca del embrague (A) hacia el manillar se interrumpe la transmisión desde el motor al embrague (y a las ruedas traseras).

IMPORTANTE

Para evitar daños prematuros a los componentes del embrague, no tire la palanca del embrague cuando el motor esté bajo aceleración.

Ajuste de la distancia

La distancia entre la palanca del embrague y el manillar se puede ajustar en función de las dimensiones de la mano del conductor, del espesor de los guantes o de otras necesidades específicas.

Rote el tornillo de ajuste (B); gire el tornillo en sentido horario para alejar la palanca del embrague desde la dirección o gírela en sentido antihorario para acercarla.

NOTA

El embrague es hidráulico y no requiere ningún tipo de ajuste.

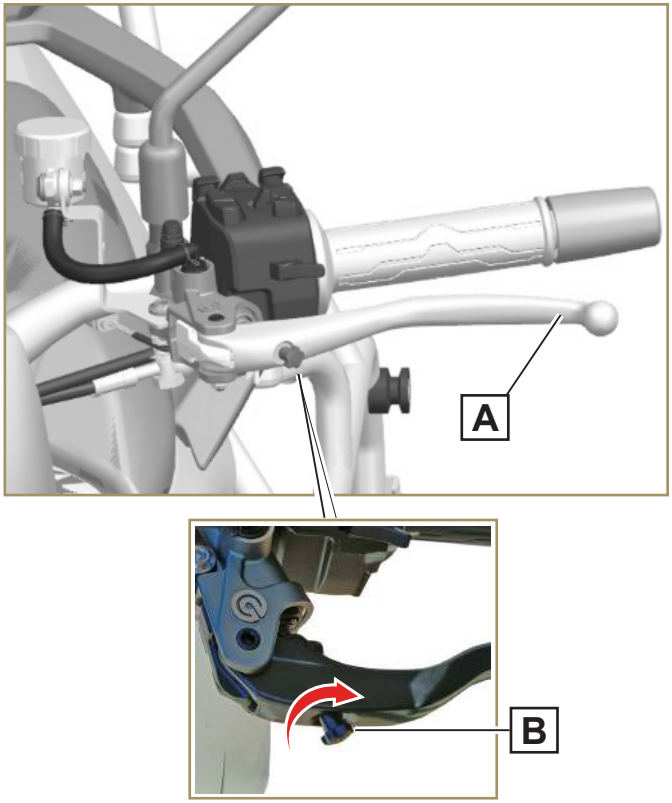

Palanca freno delantero

Tirar de la palanca freno delantero (A) hacia el manubrio para activar las dos pinzas del freno delantero.

Ajuste de la distancia

La distancia entre la palanca del freno y el manillar puede ajustarse en función del tamaño de la mano del conductor, del grosor de los guantes u otras necesidades específicas.

Girar el tornillo de ajuste (B); en sentido horario para alejar la palanca del freno del manillar o en sentido antihorario para acercarla.

NOTA

Ajustar teniendo en cuenta el mejor estado del vehículo y los hábitos de conducción personales.

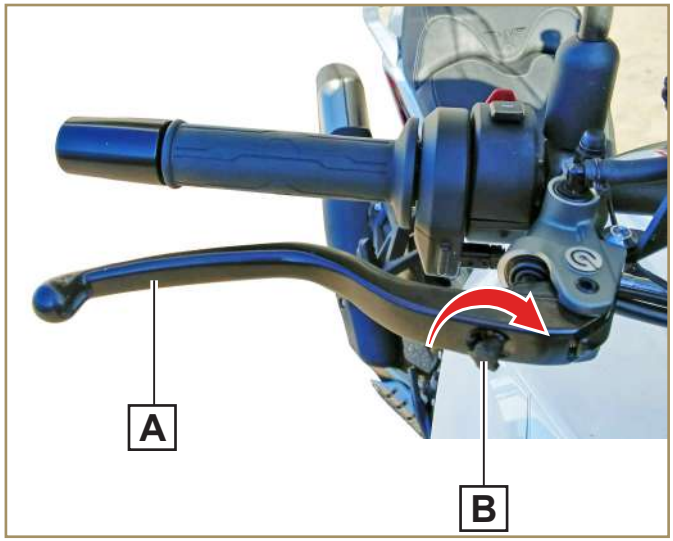

Horquilla delantera

NOTA

La horquilla delantera se regula de fábrica considerando el peso del conductor de 75 kg y puede ajustarse a condiciones diferentes o a exigencias de conducción especiales durante el uso.

INTERVENCIONES

Precarga del muelle

La precarga del muelle (para las dos horquillas delanteras) se fija mediante el regulador (A).

- Ajustando (en sentido horario) se aumenta la precarga.
- Aflojando (en sentido antihorario) se reduce la precarga.
- El ajuste de la precarga es visible mediante las marcas de referencia (B).
- El ajuste de fábrica corresponde a la cuarta marca (C), situada al mismo nivel que el plano de referencia (D).

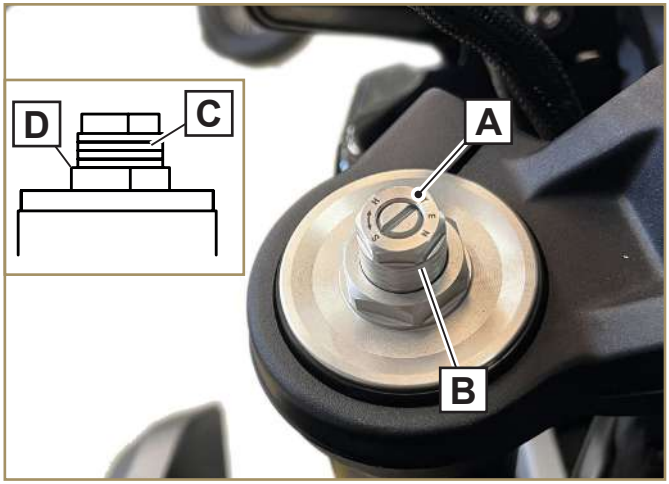

NOTA

La horquilla delantera izquierda y la horquilla delantera derecha deben regularse del mismo modo.

Compresión del amortiguador (regulación (E) - horquilla derecha)

- La relación de compresión puede modificarse mediante el tornillo de ajuste (E) en el extremo derecho. Girar en sentido anti horario respecto a la posición inicial del regulador para regular el amortiguador.

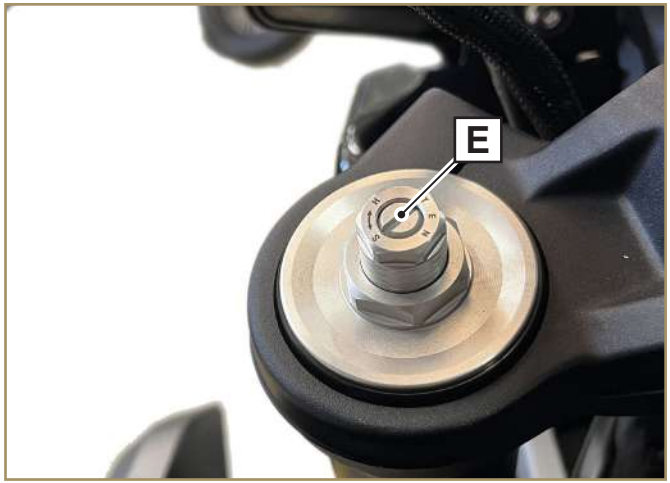

NOTA

Girar el tornillo de ajuste (E) en sentido horario para reducir la compresión (la suspensión se endurece).

Expansión del amortiguador (regulación (E) - horquilla izquierda)

- La relación de extensión puede modificarse mediante el tornillo de ajuste (E) situado en el extremo izquierdo. El ajuste de fábrica corresponde a la posición completamente apretada.

NOTA

Girar el tornillo de ajuste (E) en sentido horario para reducir la extensión (la suspensión se endurece).

Para restablecer el ajuste de fábrica, girar el tornillo de ajuste completamente en sentido horario hasta el tope.

Amortiguador trasero

• El amortiguador trasero está equipado con un regulador externo que regula los parámetros de amortiguación en base a las condiciones de carga.

NOTA

La configuración de fábrica del amortiguador trasero se calibra en función de un peso de conducción de 75 kg.

INTERVENCIONES

Ajuste de la precarga del muelle

- El mando (A) para ajustar la precarga del muelle (B) se encuentra en el lado izquierdo, debajo del asiento del pasajero.

Utilizarlo para ajustar la precarga del muelle de la siguiente manera:

- girarlo en sentido horario para aumentar la precarga;
- girarlo en sentido antihorario para reducir la precarga.

Ajuste expansión

- Utilizar el tornillo de ajuste (C) para regular la velocidad de expansión del amortiguador trasero.
- Gira gradualmente en sentido horario el tornillo para reducir la velocidad de expansión.
- Gira gradualmente en sentido antihorario el tornillo para aumentar la velocidad de expansión.
- El ajuste predefinido es de **12 VUELTAS EN SENTIDO ANTIHORARIO DESDE LA POSICIÓN COMPLETAMENTE CERRADA.**

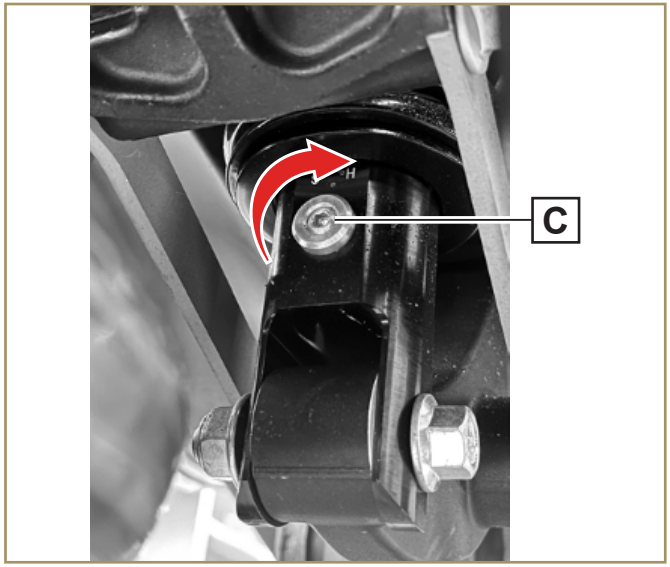

Ajuste de la compresión

- Utilizar el tornillo de ajuste (D) para regular la velocidad de compresión del amortiguador trasero.
- Girar el tornillo en sentido horario para reducir gradualmente la velocidad de compresión.
- Girar el tornillo en sentido antihorario para aumentarla gradualmente.
- El ajuste predefinido es de **10 VUELTAS EN SENTIDO ANTIHORARIO DESDE LA POSICIÓN COMPLETAMENTE CERRADA.**

¡ADVERTENCIA!

Después de realizar cualquier ajuste de la suspensión, se recomienda conducir primero a una velocidad baja o media para familiarizarse con la experiencia de conducción con la nueva regulación del vehículo.

Palanca cambio de marcha

- Cada vez que el pedal de cambio marcha (A) se mueve hacia arriba y hacia abajo corresponde a una marcha diferente (una marcha a la vez).

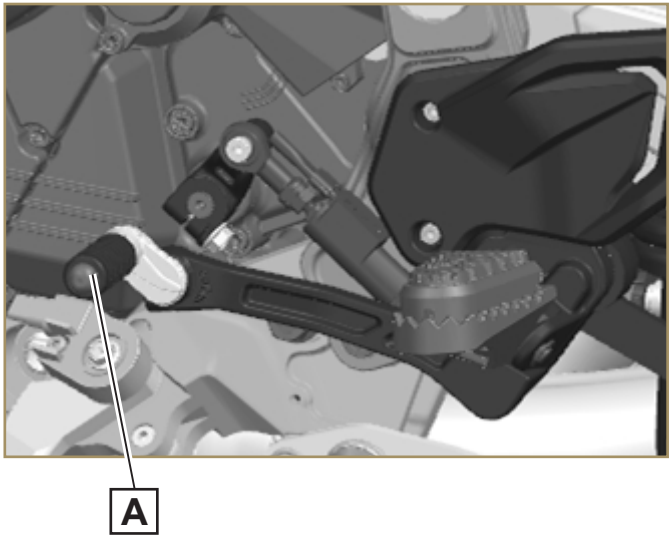

Encendido

a. Comprobar que el caballete lateral esté levantado;

b. Tire la palanca del embrague;

c. Pulse la palanca del embrague (A) para engranar la marcha 1;

d. Active la empuñadura del acelerador, deje entrar en el motor una cantidad de combustible suficiente para evitar su apagado, luego afloje gradualmente la palanca del embrague.

Cambio de marcha:

a. Afloje la empuñadura del acelerador y tire la palanca del embrague;

b. Levante o pulse la palanca del embrague para pasar a una velocidad superior o inferior;

c. Rote la empuñadura del acelerador y suelte contemporáneamente la palanca del embrague.

Ajuste de posición

- El pedal de embrague debe regularse en base a las exigencias del conductor.

El método de regulación es el siguiente:

- Utilizar una llave para aflojar las tuercas (C) y (D).
- trabaje sobre la barra de ajuste (E) para bajar o levantar la posición del pedal del embrague según necesidad;
- Sentarse en el asiento principal para controlar que esté en el lugar justo;
- Ajustar completamente las tuercas (C) y (D).

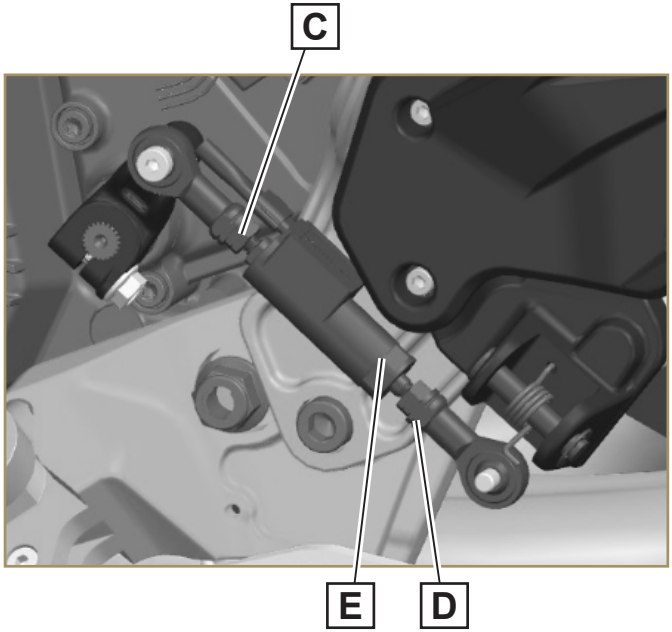

Pedal de freno trasero

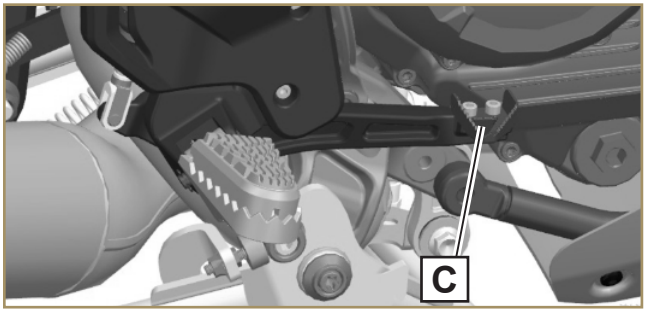

El freno trasero se activa mediante la presión hidráulica ejercida sobre el pedal.

a. Aflojar completamente la palanca del acelerador y pisar el pedal del freno (C) (excepto cuando se cambian las marchas) para reducir la velocidad de la motocicleta.

b. Cuando se está frenando la palanca del freno delantero y el pedal de freno trasero deben emplearse al mismo tiempo. La frecuencia de uso del freno delantero es más elevada que la del freno trasero.

c. No bloquear los frenos, de lo contrario los neumáticos resbalarán. Cuando se gira, se recomienda primero reducir la velocidad tratando de no frenar.

d. Durante una frenada de emergencia no es necesario bajar la marcha.

Regular la posición del pedal del freno trasero

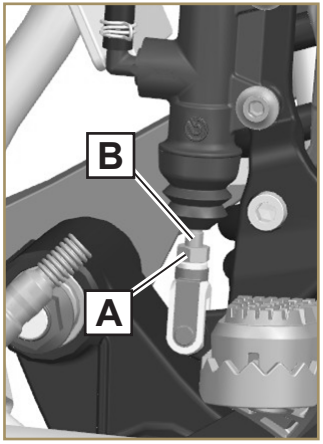

- Regular la distancia del suelo del pedal de freno trasero aflojando la tuerca de fijación (A) y abriendo el regular (B) hasta que la palanca de freno alcance la posición deseada.
- Sentarse en el asiento y controlar la posición.
- Ajustar la tuerca de fijación (A).
- El pedal de freno trasero solo puede disminuir su altura.

Caballete Lateral

IMPORTANTE

Antes de accionar el caballete lateral, controle la compactibilidad y uniformidad de la superficie de apoyo. La hierba, el fango, un terreno accidentado, el asfalto blando u otros tipos de suelo pueden hacer volcar la motocicleta causando serias averías. Si se trata de una pendiente pronunciada, aparcar la motocicleta con la rueda delantera hacia arriba. Si hay inclinación lateral o protuberancias, situar el caballete lateral en la parte más plana posible. Controlar con regularidad si el muelle retorna y si el sensor de seguridad (A) está funcionando correctamente.

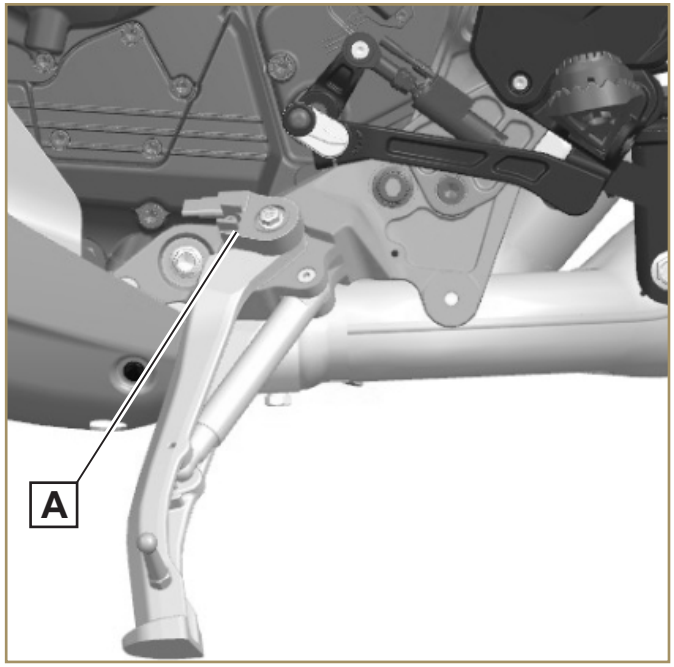

¡ADVERTENCIA!

No sentarse en el asiento cuando el vehículo está aparcado con el caballete lateral bajado.

Neumáticos

Tipo: **Neumáticos sin cámara**

- Delantero 120/70ZR 19 M/C(60W);
- Trasero 170/60ZR 17 M/C(72W).

	Presión del neumático (en bar)	
	Delantero	**Trasero**
Solo con el conductor	2,6	2,9
Con pasajero	2,6	2,9

NOTA

Controlar y restablecer la presión adecuada cuando el neumático está frío.

IMPORTANTE

En términos de carga (es decir, el peso total de la motocicleta), la presión adecuada del neumático es absolutamente un factor de importancia para asegurar una conducción segura.

IMPORTANTE

Controlar el estado de los neumáticos cada vez que conduce. Si se aprecian cortes, grietas, protuberancias, etc., los neumáticos deben reemplazarse de forma inmediata. Al consumirse la banda de rodadura del neumático quedará más sujeto a pinchazos y fallos. La banda de rodadura es una característica a tener en cuenta para cambiar el neumático.

¡ADVERTENCIA!

Para garantizar la seguridad y estabilidad al conducir, se recomienda utilizar neumáticos y llantas estándar e inflar los neumáticos a la presión estándar.

Depósito de combustible

Recarga de combustible

- Solo después de parar el motor y de colocar la motocicleta sobre el caballete lateral es posible abrir la tapa del depósito de combustible.
- Non fumare, no encender llamas abiertas e non avviare il motore durante il rifornimento.

Depósito de combustible	Litros
Capacidad	24,5

IMPORTANTE

Limpiar inmediatamente el combustible derramado del depósito de combustible o sobre otras partes de la motocicleta.

Condiciones de uso

¡ADVERTENCIA!

- El propietario de la motocicleta es personalmente responsable del mantenimiento de su motocicleta en las mejores condiciones.
- El mantenimiento impropio, un tiempo prolongado sin uso y la exposición a la intemperie pueden causar serias averías y acortar la vida útil y el rendimiento de la motocicleta.
- Las pérdidas del depósito de combustible o los neumáticos desinflados pueden acarrear serias consecuencias. Por lo tanto, es muy importante inspeccionar minuciosamente la motocicleta y sus componentes principales antes del uso.
- Si la motocicleta no funciona normalmente, el conductor debe pararse inmediatamente y apagar el motor.
- Contactar con un centro de asistencia afiliado y/o con la asistencia en carretera.

Rodaje (1000 km)

IMPORTANTE

El buen rodaje es esencial para lograr la durabilidad de todas las piezas en movimiento garantizando un funcionamiento normal a largo plazo. Durante el período de rodaje, se recomienda no conducir con la palanca de mando del acelerador siempre en la misma posición.

¡ADVERTENCIA!

Recordarse realizar el primer mantenimiento después de rodar 1000 kilómetros.

Puntos a controlar antes del uso

Descripción	Controlar
Combustible	Cantidad remanente
Aceite del motor	Nivel óptimo del líquido y sin pérdidas
Refrigerante	Nivel óptimo del líquido y sin pérdidas
Neumáticos	Presión - desgaste - daño potencial
Dirección	Rotación libre en ambas direcciones
Suspensión	Regulada y sin pérdidas
Freno	Funcionamiento - desgaste - ausencia de pérdidas
Cadena	Tensado adecuado y lubricación
Control mando acelerador	Se recomienda controlar delicadamente el acelerador, sin excesivo funcionamiento, lubricarlo y regularlo si fuese necesario.
Luces y luces indicadoras	Controlar si funcionan correctamente.

Habilidades de conducción

- Dejar que el motor funcione en vacío durante unos pocos minutos antes de comenzar a andar.
- No dejar el motor en ralentí por un tiempo prolongado.
- No encender el motor en lugar cerrado o en un espacio con escasa ventilación. Los gases de escape son altamente tóxicos.
- No acelerar demasiado rápido cuando se arranca y no girar de repente la palanca del acelerador.
- Cuando se gira o cambia de carril, siempre utilizar las luces de giro para advertir a otros conductores, etc.
- No acelerar cuando el freno está en funcionamiento.
- En caminos en condiciones normales es mejor utilizar el freno delantero.
- Después de haber recurrido una distancia larga bajo condiciones de calor, se recomienda hacer revolucionar el motor al régimen de ralentí durante algunos minutos antes de apagarlo.

Precauciones de seguridad en el primer uso de la motocicleta

Hasta que el kilometraje no supere los 300 km, en ninguna marcha superar las 5500 rpm.

IMPORTANTE

Se recomienda cambiar la velocidad del motor con frecuencia sin superar el límite específico. También se recomienda controlar el tensado de la cadena y lubricarla con frecuencia.

IMPORTANTE

Para asegurarse que los materiales sujetos a rozamiento (pastillas y discos de freno) funcionen correctamente, debe evitarse el frenado excesivo y prolongado. Entre los 300 y 500 kilómetros no superar en ninguna marcha las 7500 rpm.

IMPORTANTE

Una vez recorridos los primeros 1000 kilómetros, llevar la motocicleta al centro de asistencia autorizado de MOTOMORINI para realizar la primera revisión.

Información antes de arrancar

IMPORTANTE

Antes de encender el motor por primera vez, familiarizarse con los mandos ya que cada acción debe ser suave y sin ninguna interferencia.

¡ADVERTENCIA!

Nunca encender el motor en lugar cerrado. Los gases de escape son altamente tóxicos y pueden causar el coma e incluso la muerte.

Arranque del motor

- Mientras el motor está en punto muerto y la palanca del embrague tirada, el motor puede arrancarse con el caballete lateral bajo.
- Para arrancar el motor cuando está con la marcha, puede tirar de la palanca de embrague y levantar el caballete lateral.
- No girar la palanca del acelerador.

NOTA:

El arranque del motor no requiere ningún dispositivo manual de arranque en frío. La unidad de control electrónico gestiona el arranque del motor y automáticamente establece el régimen de ralentí más adecuado en base a la temperatura, humedad, presión atmosférica y a la temperatura interna del motor.

Arranque del motor

- Girar la llave a la posición «on»;
- Girar el interruptor de apagado de emergencia a la posición de funcionamiento (C);
- Pulsar durante 5 segundos el botón de arranque (B) para encender el motor, si falla el arranque del motor dentro de los 5 segundos, se recomienda soltar el botón de arranque y pulsarlo nuevamente pasados 3 segundos, repitiendo las acciones anteriores.

NOTA

Si falla por 3 veces el arranque del motor, controlar el nivel de la batería.

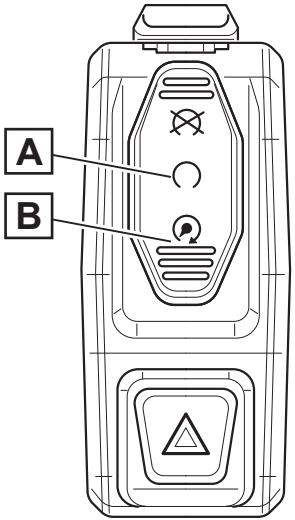

IMPORTANTE

Pocos segundos después de que el motor haya arrancado, la luz de advertencia de la presión de aceite se apagará automáticamente. Si la luz indicadora sigue encendida, apagar inmediatamente el motor y controlar el nivel de aceite. Si el nivel de aceite es correcto, se recomienda contactar el Centro de Asistencia de MOTO MORINI

IMPORTANTE

No hacer funcionar el motor a una velocidad excesiva. El aceite debe calentarse gradualmente para llegar a todas las piezas que necesitan ser lubricadas.

¡ADVERTENCIA!

Cuando el motor está encendido, se enciende la luz de advertencia (ABS). Si se superan los 5 km/h la luz de advertencia se apagará.

Si la luz permanece encendida, detener inmediatamente el motor y volver a encenderlo. Si la luz de advertencia no se apaga, contactar el Centro de Asistencia de Moto Morini.

Se recomienda mantener el sistema **ABS** encendido en todo momento. No obstante, es posible desactivar el **ABS** (sistema antibloqueo de frenos). Para desactivar el sistema antibloqueo de frenos seguir los siguientes pasos:

- Colocar la motocicleta en posición estable.
- Insertar la llave en el interruptor de encendido y encender el salpicadero.

La opción del menú de instrumentos es **ABS OFF** (consultar el capítulo «ABS Basic Information»), el aviso **ABS OFF** aparece en el panel de instrumentos y la luz de LED parpadea al mismo tiempo.

NOTA

El LED parpadeando de forma lenta indica que el ABS está desactivado.

Para volver a encender el sistema ABS, consultar el capítulo «ABS Basic Information». Al final de la programación el LED se apagará.

Aceleración

- Como ya tocado superficialmente, después de haber iniciado el motor, es necesario hacerlo revolucionar al régimen de ralentí durante algunos minutos. Para ponerse en marcha, tire completamente la palanca del embrague y presione firmemente la palanca del embrague para engranar la primera marcha.
- Suelte lentamente la palanca del embrague acelerando gradualmente;
- Para pasar a la segunda marcha, suelte el acelerador, tire la palanca del embrague con su pie, suelte la palanca del embrague y acelere contemporáneamente. Siga el mismo procedimiento para todas las otra marchas. Para bajar la marcha, suelte el mando del acelerador, tire la palanca del embrague, luego engrane la marcha inferior y suelte la palanca del embrague.

IMPORTANTE

En carreteras sinuosas, como las de montaña, cuando la velocidad del motor desciende, se debe bajar de marcha en base a la velocidad del vehículo.

Desaceleración y Frenado

- Excepto en caso de obstáculos imprevistos, los frenos deben usarse con delicadeza para impedir el bloqueo de las ruedas y evitar perder el control de la motocicleta.
- Desacelerar cambiando las marchas y usar los frenos del motor, y luego regular la fuerza de la frenada usando los dos frenos.
- En caminos resbaladizos o accidentados, con hoyos, mal reparados, de detritos granulares, etc., se debe adaptar al modo correspondiente. En estos casos la tracción se verá indudablemente afectada, de modo que los frenos deberán emplearse con el máximo cuidado.
- En pendientes largas y pronunciadas, cambiar las marchas y emplear la capacidad de frenado del motor. Utilizar el freno brevemente, el uso constante causará inevitablemente la fricción del material y el sobrecalentamiento, lo cual reducirá la eficacia de la frenada.

Parada del vehículo

- Suelte el mando del acelerador para obtener una desaceleración gradual. Tire la palanca del embrague, reduzca la velocidad y ponga el motor al ralentí (posición entre 1^{era} y la 2^{nda} marcha), luego utilice el freno para parar la moto.

Apagado del motor

- Apagar el motor pulsando el botón (1) en ( ).
- Quitar la llave del bloque de encendido.

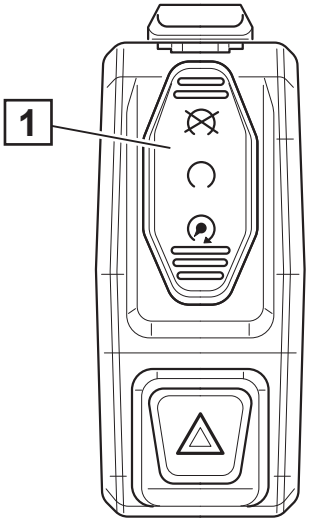

NOTA

Por la noche, cuando se apaga el motor, la luz de cruce permanece encendida durante 10 segundos.

IMPORTANTE

Cuando el motor está apagado, no dejar la llave en el contacto para evitar daños en los componentes eléctricos.

Aparcamiento de la motocicleta.

- Bajar el caballete lateral de la motocicleta.
- Fijar el bloqueo de dirección.
- No aparcar la motocicleta cerca de fuentes de calor.
- Cuando se aparca por breve tiempo en condiciones de baja visibilidad, se aconseja mantener las luces de posición encendidas.
- No dejar la luz encendida por períodos prolongados para evitar que se agote la batería.
- No dejar la llave de arranque en el vehículo, no dejar la motocicleta sin vigilancia, incluso si es por pocos minutos.
- No aparcar el vehículo sobre hojas secas, material plástico o superficies de madera porque la alta temperatura del silenciador con catalizador puede causar un incendio.
- No aparcar el vehículo debajo de un árbol. En algunas estaciones caen residuos de resina, frutos u hojas. Estos elementos pueden contener sustancias químicas que podrían dañar las piezas de plástico y la pintura.

Funciones del radar

- Funcionamiento: entre 10-140 km/h.
  A partir del VIN HL4PU3AB2TZ002294, entre 10-120 km/h

- Funciones:
  BSD (blind spot detection)
  LCA (lane change assist)
  RCW (rear collision warning).

  La imagen al lado muestra los límites en metros para las distintas funciones.

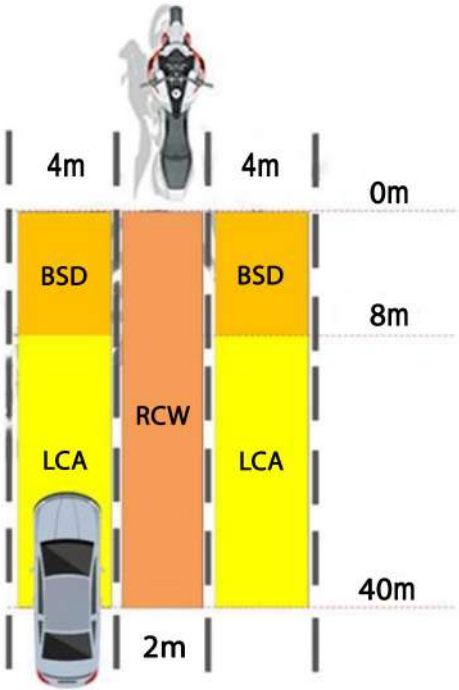

RCW: vehículo que se aproxima con un tiempo de choque inferior o igual a 5 segundos. La luz de freno trasera parpadea con una frecuencia de 4 Hz, sin ningún aviso para el conductor.

BSD: vehículo que se aproxima a una velocidad superior a 5 km/h con respecto a la motocicleta. Luz fija en el retrovisor y aviso en el salpicadero.

LCA: vehículo que se aproxima con un tiempo de choque inferior o igual a 5 segundos. Si los intermitentes no están encendidos, luz fija en el retrovisor y aviso en el salpicadero. Si los intermitentes están encendidos, luz parpadeante en el retrovisor y aviso en el salpicadero (según el tipo de software instalado)

Limpieza general

IMPORTANTE

- No lavar la motocicleta inmediatamente después del uso. El agua que evapora en contacto cercano que las superficies calientes puede causar manchas.
- No lavar la motocicleta bajo la luz directa del sol, especialmente en verano, porque el líquido de lavado puede secarse antes del aclarado dañando la pintura.
- Evitar que el agua el aire a alta presión entren en contacto con componentes eléctricos, respiraderos, bordes de silenciadores de escape, paneles de instrumental.

IMPORTANTE

Si las piezas del motor están muy sucias, se recomienda usar un producto desengrasante específico. Evitar el contacto con piezas barnizadas, cadenas, piñones, discos de freno, etc. Cuando se limpian las piezas de plástico y de goma, nunca utilizar disolventes o diluyentes.

NOTA

Para mantener el brillo de las piezas pintadas y metálicas, si la motocicleta ha sido usada bajo las siguientes condiciones o en las siguientes situaciones, será necesario limpiarla regularmente: contaminación atmosférica, elevada salinidad atmosférica y humedad, contacto con sal o productos descongelantes utilizados en invierno. Poner especial atención si hay residuos de polvos industriales, manchas de alquitrán, insectos muertos, etc. en el cuerpo de la motocicleta.

Para eliminar la suciedad de las partes pintadas, utilizar un chorro de agua a baja presión para humedecer completamente y eliminar la suciedad utilizando una esponja blanda y líquido para lavar vehículos. Siempre utilizar productos orgánicos de alta calidad y evitar limpiadores agresivos y disolventes. Aclarar con agua tibia y secar cuidadosamente con un paño gamuzado todas las superficies.

¡ADVERTENCIA!

Después de la limpieza, el freno podría no funcionar de forma correcta. La presencia de agua sobre la superficie de rozamiento del sistema de frenos podría afectar temporalmente los frenos. El disco del freno debe limpiarse con un agente limpiador especial para motocicletas (disolvente sin aceite).

Aparcamiento por tiempo prolongado

Antes de guardar la motocicleta por un período prolongado, como el invierno, realizar cuanto sigue:

- Limpieza general
- Levantar la motocicleta de modo que los neumáticos queden levantados del suelo y desinflados.
- Quitar la batería. Ésta debe cargarse periódicamente (controlar y recargar cada mes).

Tapar la motocicleta con una cobertura adecuada para proteger la pintura y evitar la humedad.

Mantenimiento

Para mantener la motocicleta en buenas condiciones de funcionamiento, realizar los mantenimientos regularmente según lo indicado en el capítulo de mantenimiento.

○ **Inspección periódica**

● **Recambio periódico**

Frecuencia / Sustitución	cada	* Visualización del kilometraje total km/milla								
		1000 *600*	6000 *3700*	12000 *7400*	18000 *11100*	24000 *14800*	30000 *18500*	36000 *22200*	42000 *25900*	48000 *29600*
Motor										
Comprobación de los juegos de válvulas	○ 2 años					○				
Comprobación de la cadena de distribución	○ 2 años							○		
Comprobación de las bujías	● 1 año			●		●		●		●
Cambio del aceite motor y del filtro del aceite	● 1 año	●	●	●	●	●	●	●	●	●
Sistema de alimentación de combustible										
Control del ralentí		○	○	○	○	○	○	○	○	○
Comprobación de posibles daños en el tubo de combustible	● 3 años	○	○	○	○	○	○	○	○	○
Comprobación del montaje del tubo de combustible	○ 3 años	○	○	○	○	○	○	○	○	○
Comprobación de fugas de combustible	○ 3 años	○	○	○	○	○	○	○	○	○

Sistema de refrigeración										
Comprobación del nivel de refrigerante	● 2 años	○	○	○	○	○	○	○	○	○
Comprobación de fugas de refrigerante	○ 2 años	○	○	○	○	○	○	○	○	○
Comprobación del radiador y posibles daños en las tuberías	○ 2 años	○	○	○	○	○		○	○	○
Comprobación de los tubos del sistema de refrigeración		○	○	○	○	○	○	○	○	○
Comprobación del montaje del radiador y las tuberías	○ 2 años	○	○	○	○	○	○	○	○	○
Comprobación del funcionamiento del ventilador del radiador		○	○	○	○	○	○	○	○	○
Sistema de admisión de aire										
Comprobación del elemento del filtro de aire y limpieza del sistema de admisión de aire	● 2 años	○	●	○	○	●	○	○	○	●
Sistema de carrocería										
Comprobación del bastidor	○ 2 años					○				○
Comprobación de los mecanismos de palancas	○ 2 años					○				○
Comprobación del juego de los cojinetes de los mecanismos de palanca	○ 2 años					○				○

Lubricar todas las piezas móviles (por ejemplo, soportes laterales, manillares, barras de cadena, etc.) y comprobar que funcionan con fluidez.	○ 2 años					○				○
Embrague y cadena de transmisión										
Comprobar el nivel del líquido hidráulico del embrague		○	○	○	○	○	○	○	○	○
Lubricación de la cadena de transmisión: comprobación		○	○	○	○	○	○	○	○	○
Comprobación de la cadena, el piñón trasero y el piñón del motor		○	○	●	○	●	○	●	○	●
Comprobación del tensado de la cadena de transmisión		○	○	○	○	○	○	○	○	○
Topes antifricción de la cadena de transmisión desgastados: comprobación	● 2 años	○	○	○	○	○	○	○	○	●
Neumáticos y llantas										
Daños en llantas y neumáticos: comprobación		○	○	○	○	○	○	○	○	○
Comprobar el estado de los neumáticos		○	○	○	○	○	○	○	○	○
Desgaste de la banda de rodadura, desgaste anómalo: comprobación		○	○	○	○	○	○	○	○	○
Control de la presión de los neumáticos		○	○	○	○	○	○	○	○	○

Comprobación del apriete de los radios		○	○	○	○	○	○	○	○	○
Bloque del piñón amortiguador				●		●		●		●
Cojinetes del bloque de piñones: comprobación		○	○	○	○	○	○	○	○	○
Sistema de frenos										
Pérdida de líquido de frenos: comprobación		○	○	○	○	○	○	○	○	○
Daños en el tubo del líquido de frenos: comprobación	● 3 años	○	○	○	○	○	○	○	○	○
Desgaste de las pastillas de freno: comprobación	● 2 años	○	○	○	○	○	○	●	○	○
Instalación del tubo del líquido de frenos: comprobación	● 3 años	○	○	○	○	○	○	○	○	○
Tubos hidráulicos (freno, embrague)		○	○	○	○	○	○	○	○	○
Comprobar si hay daños y fugas en los tubos de freno		○	○	○	○	○	○	○	○	○
Nivel del líquido de frenos: comprobación	● 2 años	○	○	○	○	○	○	●	○	○
Maniobra de los frenos (fuerza de frenado, holgura, flexibilidad) - comprobación		○	○	○	○	○	○	○	○	○
Disco de freno	● 2 años	○	○	○	○	○	○	○	○	●
Funcionamiento del interruptor de las luces de freno - comprobación		○	○	○	○	○	○	○	○	○

Sistema de suspensión										
Funcionamiento de la horquilla delantera (amortiguación fluida) - comprobación		○	○	○	○	○	○	○	○	○
Comprobación del movimiento de la suspensión trasera (amortiguación fluida)		○	○	○	○	○	○	○	○	○
Comprobar que los amortiguadores y las horquillas no presenten fugas; según el vehículo		○	○	○	○	○	○	○	○	○
Sistema de dirección										
Comprobación del juego de la dirección		○	○	○	○	○	○	○	○	○
Cojinetes de la dirección: lubricar		○	○	○	○	○	○	○	○	○
Sistema eléctrico										
Funcionamiento de luces e interruptores: comprobación		○	○	○	○	○	○	○	○	○
Sistemas de iluminación y señalización		○	○	○	○	○	○	○	○	○
Sistemas del chasis										
Componentes del chasis: lubricar		○	○	○	○	○	○	○	○	○
Control del par de apriete de tornillos y tuercas		○	○	○	○	○	○	○	○	○
Apretar los tubos de escape y los silenciadores		○	○	○	○	○	○	○	○	○
Apretar las tuercas del chasis		○	○	○	○	○	○	○	○	○
Apretar los tornillos de las ruedas		○	○	○	○	○	○	○	○	○

Mantenimiento diario

El propietario debe tener en cuenta que debe realizar estas tareas de mantenimiento y que debe hacerlo de manera escrupulosa. La vida útil y el rendimiento de la motocicleta dependen en gran medida de estas operaciones.

NOTA

Las operaciones de mantenimiento ordinario las realiza en general el propietario, pero a menudo se requiere una formación técnica particular y herramientas especiales. En caso de duda se recomienda contactar el centro de asistencia autorizada de MOTOMORINI, que ofrece servicios competentes y seguros.

Antes de comenzar cualquier trabajo de mantenimiento o de inspección, colocar la motocicleta sobre un suelo sólido y plano, dentro de un espacio protegido y bien ventilado y controlar que el motor y el sistema de escape se hayan enfriado debidamente para evitar que se produzca una combustión espontánea.

INTERVENCIONES

Las operaciones de mantenimiento marcadas con este símbolo deben realizarlas exclusivamente el personal autorizado en un centro de asistencia autorizado de MOTOMORINI.

Si estas reglas no se cumplen, el fabricante quedará eximido de toda responsabilidad y de reclamos y la garantía quedará invalidada (si no ha caducado), y será considerada como una «modificación del vehículo». MOTOMORINI tampoco le recomienda que realice estas operaciones por su cuenta, porque podrían causarle serias lesiones e incluso la muerte.

Aceite del motor

Primer cambio después de 1000 km y, luego, cada 6000 km o 1 año.

- El nivel de aceite debe controlarse en motores fríos y calientes. Si el motor está sobrecalentado, esperar algunos minutos a que el aceite se estabilice en el cárter del aceite.

Mantener la motocicleta perpendicular al suelo.

- El nivel del líquido puede controlarse de la mirilla de vidrio (A) y es correcto cuando está en la mitad de la misma.
- Si el nivel del líquido está inferior a la línea central del indicador, recargue de la tapa de llenado superior (T).
- Aceite: Aceite motor completamente sintético 15W50-SN Shell

NOTA

Controlar el nivel de aceite antes de iniciar una viaje largo.

NOTA

Si utiliza un embudo o instrumento similar cuando agrega el aceite motor, se recomienda controlar si está limpio. Si entra agua o elementos extraños en el motor pueden causar serias averías.

- *Después de haber completado el recargue, vuelva a montar la tapa de llenado, inicie el motor y déjelo revolucionar al régimen de ralentí durante algunos minutos, luego controle que no hay fugas de aceite y que después de algunos segundos el indicador en el tablero se apague. En caso contrario, pare el motor y realice los controles necesarios.*
- *Pasados tres minutos volver a arrancar el motor y controlar nuevamente el nivel de aceite.*

¡ADVERTENCIA!

No mezclar aceites incompatibles diferentes para evitar dañar el motor. Si no existe un aceite motor recomendado, utilice un aceite motor compatible. La compatibilidad del aceite en general se puede controlar en un gráfico específico en una estación de gasolinera o negocio especializado.

MOTOMORINI no se considera responsable de ningún daño ocasionado por el uso de aceite con características diferentes del aceite recomendado.

Líquido de frenos

Líquido de frenos DOT 4 BASF

IMPORTANTE

En condiciones normales de frenada, controlar cada 6.000 km

Los frenos son el componente más importante para garantizar la conducción segura y deben siempre estar en perfectas condiciones. Las dos ruedas de la motocicleta están equipadas con frenos a disco hidráulicos.

¡ADVERTENCIA!

El líquido de frenos y el líquido del embrague son altamente corrosivos y pueden causar serias lesiones al propietario además de dañar la motocicleta. El nivel del líquido siembre debe estar superior a lo indicado por el indicador "min" en los dos tanques del líquido. Si el líquido de frenos está demasiado bajo puede generar una menor eficiencia del sistema de frenos.

IMPORTANTE

Asegurarse de utilizar el líquido recomendado tomándolo de un recipiente sin abrir. Tener cuidado de no dejar que objetos extraños, agua, etc., entren junto con el líquido. Si debe cambiarse la marca de aceite, es necesario drenar todo el sistema. Esta operación puede realizarla solo personal autorizado.

Nunca mezclar líquidos diferentes y que puedan ser incompatibles.

Comprobar el nivel del líquido de frenos

• Inclinar la motocicleta para que el líquido se disponga horizontalmente.

Indicador del nivel del líquido:

- **Freno delantero:** Comprobar que el nivel de líquido en el depósito del aceite del freno delantero (A) se encuentre entre el nivel «MÁX.» y el nivel «MÍN.».
- **Freno trasero:** Verifique el nivel del fluido de frenos en el tanque del aceite (C) del freno trasero entre el nivel "MAX" y el nivel "MIN".

¡ADVERTENCIA!

Si el líquido de freno disminuye, no utilizar la motocicleta, no llenar con líquido de freno y contactar inmediatamente el Centro de Asistencia Autorizado de Moto Morini.

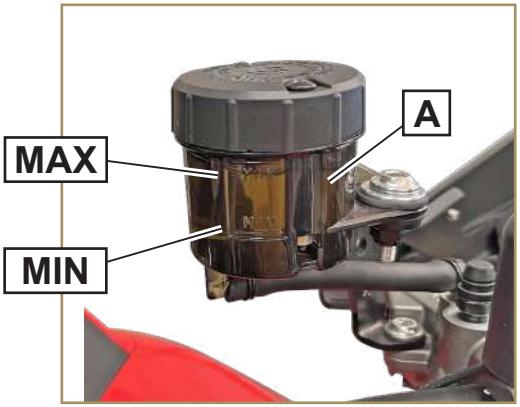

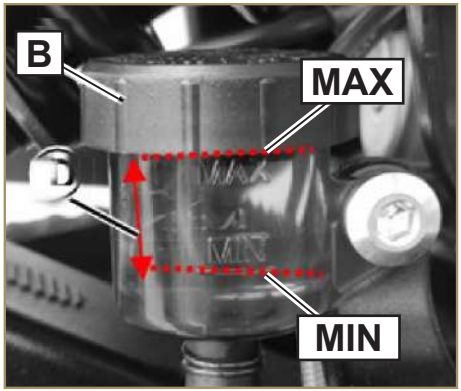

Comprobar el nivel del líquido del mando del embrague

- Inclinar la motocicleta para que el líquido quede en posición horizontal.

Comprobar que el nivel de líquido de frenos en el depósito de aceite (A) esté entre el nivel «MÁX.» y el nivel «MÍN.».

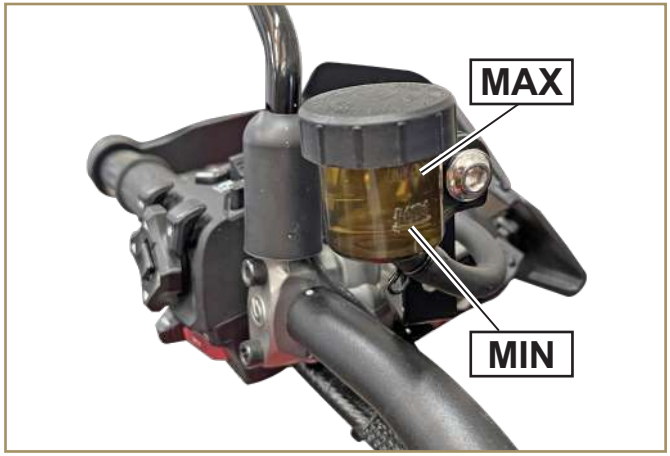

¡ADVERTENCIA!

Si el líquido disminuye, no utilizar la motocicleta, no rellenar y contactar de inmediato con un centro de asistencia autorizado de Moto Morini.

¡ADVERTENCIA!

A menos que se trate de una emergencia no agregar agua.

NOTA

Si la temperatura del refrigerante es demasiado elevada, el ventilador se pondrá en funcionamiento automáticamente, éste está protegido por un fusible.

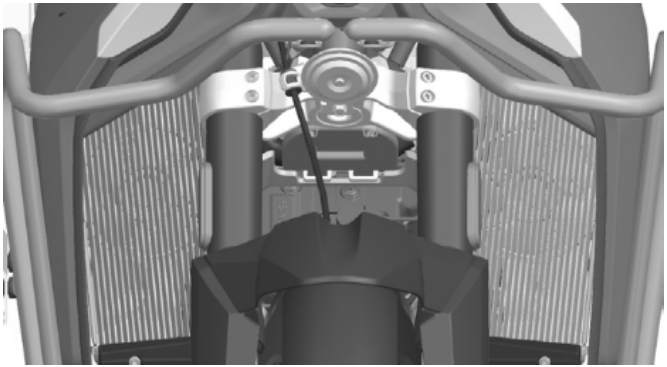

¡ADVERTENCIA!

Si el consumo de refrigerante es irregular o el sistema de refrigeración pierde, no utilizar la motocicleta y contactar el centro de asistencia autorizado de MOTOMORINI.

Pastillas de freno

Controlar el desgaste

Comprobar con frecuencia.

IMPORTANTE

Cuando se utiliza la motocicleta en caminos de tierra o sujetos a humedad y a vientos es necesario realizar con más frecuencia las inspecciones de las pastillas de freno.

- No es necesario quitar las pastillas de freno cuando se realiza la inspección.
- Hay grietas en el material de rozamiento de las pastillas de frenos que indican si es necesario cambiar las pastillas de freno.
- Cuando las pastillas de freno están todavía en buen estado, se pueden ya ver las grietas.

INTERVENCIONES

El espesor mínimo del material de rozamiento de las pastillas de freno es 1 mm. Si una pastilla de freno está excesivamente gastada, deben cambiarse simultáneamente las dos pastillas de freno, utilizando siempre pastillas de freno originales.

Cadena de transmisión

NOTA

Es necesario que los usuarios controlen con frecuencia el tensado y la lubricación de la cadena de transmisión.

- *Aparcar la motocicleta sobre un suelo plano.*
- *Tirar la cadena hacia arriba en la parte media de la cadena inferior.*
- *Observar el desplazamiento de la cadena para evaluar el tensado, en general el desplazamiento es de 25-30 mm. Si se aprecia un grado de holgura elevado, hacer ajustar el tensado de la cadena en el centro de asistencia de asistencia autorizado de MOTOMORINI.*

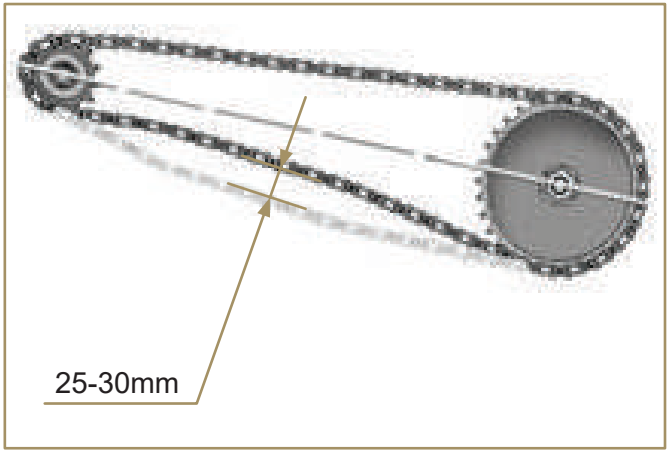

¡ADVERTENCIA!

El tensado inadecuado de la cadena podría causar el desgaste prematuro del piñón, de la corona y de la cadena misma.

Lubricar cada 700 kilómetros (o con mayor frecuencia cuando se recorren largas distancias en caminos húmedos o de tierra). Utilizar productos especiales para la lubricación y cumplir escrupulosamente con las indicaciones de uso del envase del producto.

Utilizar lubricantes específicos para cadenas de motocicletas.

Componentes eléctricos

Fusibles

- Quitar el asiento del pasajero.
- Abrir la tapa de la caja de fusibles.
- Antes de reemplazar el fusible, intentar resolver el problema que ha «quemado» el fusible.
- Buscar y quitar el fusible quemado y luego reemplazarlo por otro con las mismas características.

¡ADVERTENCIA!

Cuando se cambia el fusible, asegurarse que se utiliza uno con las mismas características, de lo contrario puede ocasionar serias averías al sistema eléctrico y causar un incendio por corto circuito.

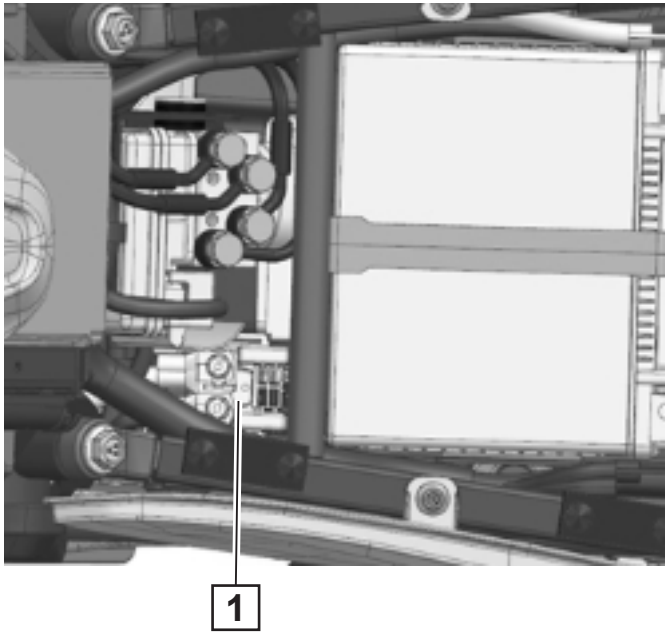

N.	Ah	Funciones
1	30	Fusible del motor y fusible de repuesto

N.	Ah	Funciones
2	10	EMS
3	20	Inyección
4	10	Módulo de control
5	15	OBD
6	30	BCM
7	10	Bomba de combustible
8	10	Sistema ABS
9	20	Sistema ABS
10	-	Fusible de repuesto

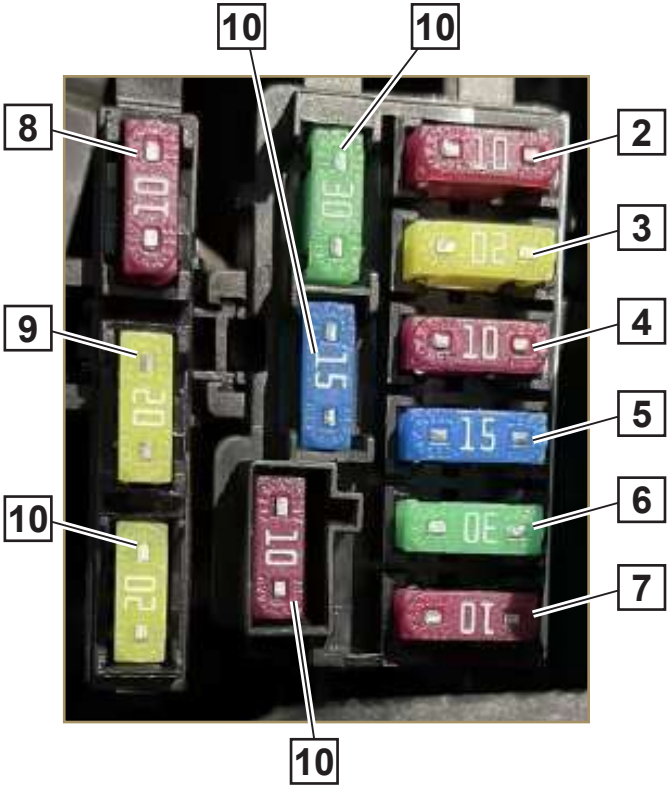

Batería

La batería instalada en la motocicleta es del tipo húmeda sin mantenimiento, de modo que no es necesario controlar el nivel del electrolito de la batería ni tampoco agregar agua destilada.

NOTA

No extraer la banda de precintado, de lo contrario la batería se dañará. No instalar en la motocicleta baterías tradicionales, dado que el sistema eléctrico podría no funcionar correctamente.

Mantenimiento de la batería

Es responsabilidad del propietario controlar que la batería de la motocicleta mantenga la potencia suficiente.

De lo contrario, la batería podría perder potencia y la motocicleta dejaría de funcionar.

Si su motocicleta no se utiliza por un período prolongado, debe utilizar un cargador apropiado para cargar la batería o directamente extraer la batería de la motocicleta.

¡ADVERTENCIA!

No cargar ni colocar la batería cerca de una fuente de calor o de llamas libres, mantener lejos del alcance de los niños.

La batería puede cargarse con un cargador específico, que puede hacerse en un concesionario de motocicletas.

Extraer la batería

- Asegurarse que el interruptor de encendido esté apagado
- Retirar el asiento del conductor (quitar el asiento del conductor, consultar la sección «Extracción del asiento del conductor» en la sección información general).
- Retirar los tornillos que fijan los cables a los terminales de la batería.
- Desconectar el cable de la batería, primero desconectar el terminal negativo (**-**) y luego el positivo (**+**)
- Extraer la batería.

¡ADVERTENCIA!

No abrir la batería, no agregarle agua destilada ni electrolito.

Reinstalar la batería

- Posicione la batería en su asiento.
- Conectar el cable positivo (**+**) en el terminal positivo (**+**), luego conectar el cable negativo (**-**) en el terminar negativo (**-**).
- Apriete los tornillos que fijan el cable a los bornes de la batería.
- Cubrir el terminal positivo (**+**) con el aislante rojo.

¡ADVERTENCIA!

Si conecta el cable negativo al terminal positivo de la batería o el cable positivo al terminal negativo de la batería causará serias averías al sistema eléctrico.

IMPORTANTE

Prestar atención a la localización de los terminales y a la polaridad de los cables.

Rojo = positivo (+)
Negro = negativo (-)

Comprobación del líquido refrigerante

- El depósito de expansión (A) del líquido refrigerante se encuentra en el lado derecho de la motocicleta, dentro del carenado.

Controlar el nivel del líquido:

- Controle el nivel del refrigerante en el depósito de expansión con el motor y la moto perpendiculares al terreno.

NOTA

El motor debe estar frío.

- *El nivel correcto del líquido se encuentra entre los indicadores «**MÍN.**» y «**MÁX.**», visibles en la superficie exterior del depósito.*
- *Para rellenar con líquido, es necesario retirar la tapa (**B**) y el tapón (**C**).*

Tipo de refrigerante: **SOLIDSUN G40** BASF

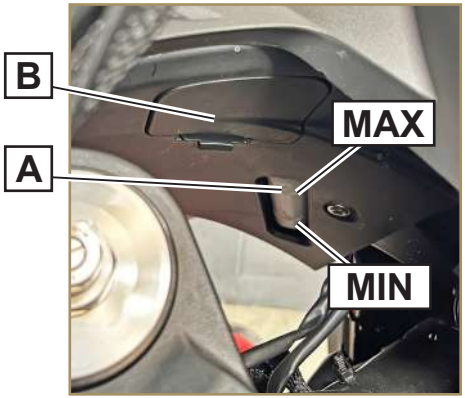

Faros delanteros

INTERVENCIONES

Controlar con regularidad el haz luminoso del faro delantero en los centros de asistencia autorizados de MOTO MORINI o en centros de asistencia de confianza.

- Ajustar las luces hacia arriba y hacia abajo girando directamente el tornillo (A) interno debajo del faro.
- Ajuste el haz luminoso tal como se indica en la figura.
- Luz de aparcamiento: 5,5 W.
- Luz de cruce/luz larga: LED-9W/15W.

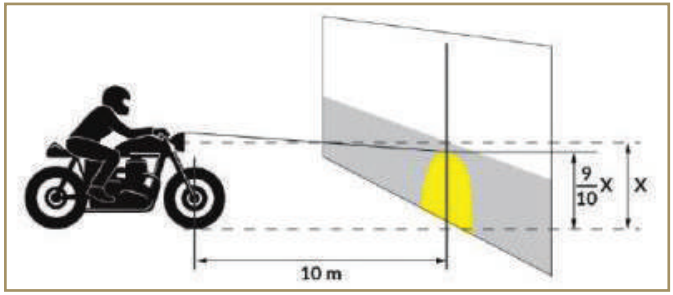

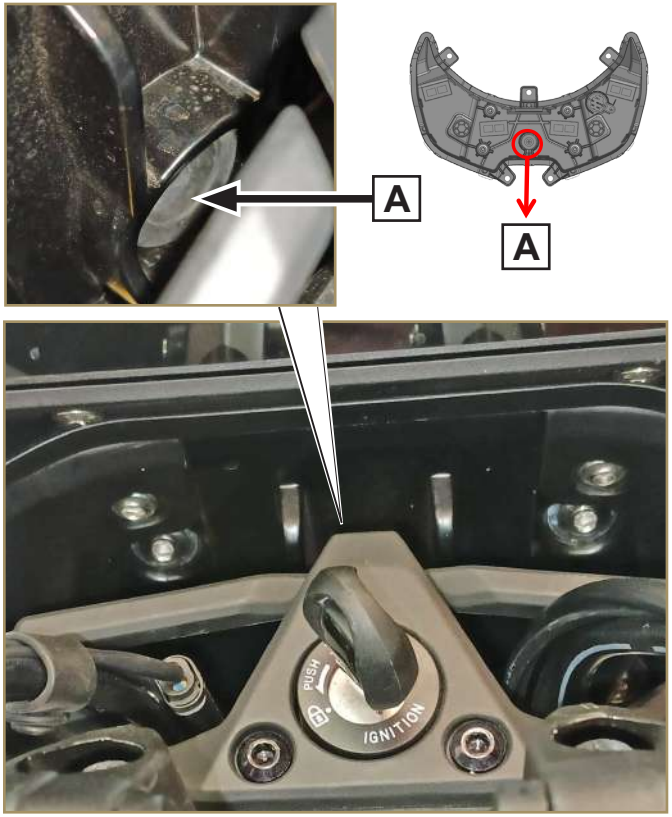

Gestión de cámaras

- Descargar la aplicación «ROADCAM» desde el teléfono móvil.
- Encender el vehículo.
- Conectarse a la red WIFI (TCDVR_wifi_XXXX); introducir la contraseña inicial (12345678).
- Una vez finalizada la conexión, abrir la aplicación «ROADCAM».

Pulsar para acceder al carlog

El punto rojo en la parte superior indica que la grabación está en curso

Para ver la reproducción, pulsar el icono **VIDEO**

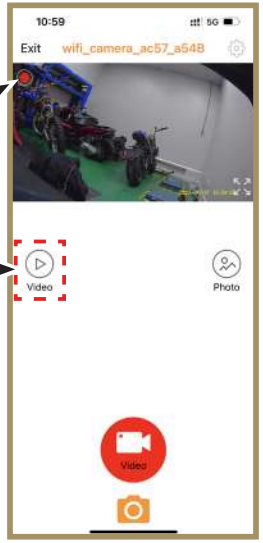

Video

Pulsar «seleccionar» para seleccionar vídeos

Seleccionar o borrar según sea necesario

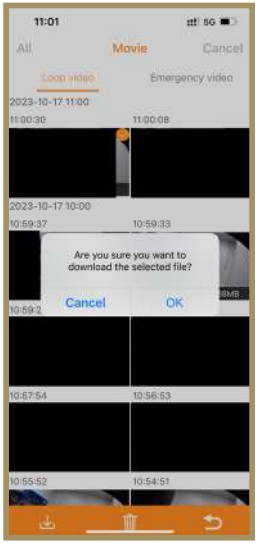

Señal de giro

El indicador de dirección posee un juego de LEDs no sustituibles. Si el indicador no funciona, todo el indicador debe cambiarse en un centro de asistencia autorizado de MOTO MORINI.

Luz de la matrícula

La luz de la matrícula posee un juego de LEDs no sustituibles. Si la luz no funciona, todo el cuerpo de la lámpara debe sustituirse a un centro de asistencia autorizado de MOTO MORINI.

Luz trasera

La luz trasera posee un juego de LEDs no sustituibles. Si la luz no funciona, todo el faro debe reemplazarse a un centro de asistencia autorizado de MOTO MORINI.

MOTOMORINI®